8 027908 347107

D811627 00101_02 18/02/09

AUTOMATISMOS PARA PORTAS SECCIONAIS INDUSTRIAIS
ΑΥΤΟΜΑΤΙΣΜΟΙ ΓΙΑ ΒΙΟΜΗΧΑΝΙΚΕΣ ΠΟΛΥΣΠΑΣΤΕΣ ΠΟΡΤΕΣ ΟΡΟΦΗΣ
AUTOMATY DO BRAM SEKCYJNYCH PRZEMYSŁOWYCH
АВТОМАТИКА ДЛЯ ПРОМЫШЛЕННЫХ СЕКЦИОННЫХ ВОРОТ
AUTOMATICKÉ SYSTÉMY PRO PRŮMYSLOVÁ SEKČNÍ VRATA
SANAYİ İÇİN SEKSİYONEL KAPI OTOMASYON SİSTEMLERİ

ARGO

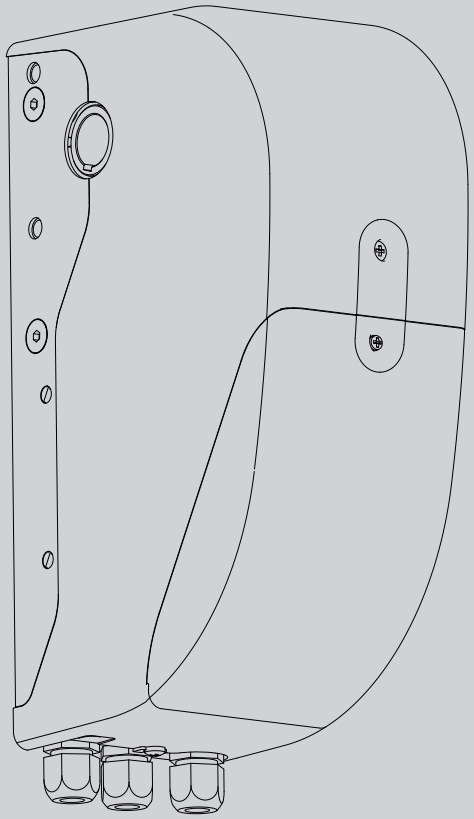

INSTRUÇÕES DE USO E DE INSTALAÇÃO
ΟΔΗΓΙΕΣ ΧΡΗΣΗΣ ΚΑΙ ΕΓΚΑΤΑΣΤΑΣΗΣ
INSTRUKCJA UŻYTKOWANIA I INSTALACJI
РУКОВОДСТВО ПО УСТАНОВКЕ И ЭКСПЛУАТАЦИИ
INÁVOD K OBSLUZE A INSTALACI
KULLANIM VE MONTAJ BİLGİLERİ

BFT

AZIENDA CON SISTEMA DI GESTIONE INTEGRATO CERTIFICATO DA DNV
= UNI EN ISO 9001:2000 =
UNI EN ISO 14001:2004

Atenção! Ler atentamente as "Instruções" que se encontram no interior! **Προσοχή!** Διαβάστε με προσοχή τις "Προειδοποιήσεις" στο εσωτερικό! **Uwaga!** Należy uważnie przeczytać "Ostrzeżenia" w środku! **Внимание!** Внимательно прочтите находящиеся внутри "Инструкции"!" **Dikkat!** İçinde bulunan "Uyarıları" dikkatle okuyunuz!

DICHIARAZIONE DI CONFORMITÀ / DECLARATION OF CONFORMITY / DÉCLARATION DE CONFORMITÉ
KONFORMITÄTSERKLÄRUNG / DECLARACION DE CONFORMIDAD / DECLARAÇÃO DE CONFORMIDADE / VERKLARING VAN OVEREENSTEMMING / ΔΗΛΩΣΗ ΣΥΜΜΟΡΦΩΣΗΣ / DEKLARACJA ZGODNOŚCI /
ДЕКЛАРАЦИЯ О СООТВЕТСТВИИ / PROHLÁŠENÍ O SHODĚ / UYGUNLUK BEYANNAMESİ

(Dir. 98/37/EEC allegato / annex / on annexe / anlage / adjunto / ficheiro IIB / bijlage / συνημμένο IIB / załącznik IIB / приложение / příloha IIB / ek IIB)

Fabbricante / Manufacturer / Fabricant / Hersteller / Fabricante / Fabricante / Fabrikant / Κατασκευαστής / Producent / Изготовитель / výrobce / Üretici:	BFT S.p.a.
Indirizzo / Address / Adresse / Adresse / Dirección / Endereço / Adres / Διεύθυνση / Adres /Адрес / adresa / Adres:	Via Lago di Vico 44 36015 - Schio VICENZA - ITALY

•Dichiara sotto la propria responsabilità che il prodotto: / Declares under its own responsibility that the following product: /Déclare sous sa propre responsabilité que le produit: / Erklärt auf eigene Verantwortung, daß das Produkt: /Declara, bajo su propia responsabilidad, que el producto: / Declara, sob a sua responsabilidade, que o produto / Verklaart onder haar verantwoordelijkheid dat het product / Δηλώνει υπεύθυνα ότι το προϊόν / Oświadcza na własną odpowiedzialność, że produkt / Заявляет под свою ответственность, что изделие / Prohlašuje na vlastní odpovědnost, že výrobek / Kendi sorumluluğu altında aşağıdaki ürünün:

Motoriduttore per porte da garage mod. / Gearmotor for garage doors mod. / Motoréducteur pour portes de garage mod. / Getriebemotor für Garagentore Modell. / Motorreductor para puertas de garage mod. / Motoredutor para portas garagem mod. / Reductiemotor voor garagedeuren mod./ Ηλεκτρομειωτήρας για γκαραζόπορτες μοντ. / Motoreduktor do drzwi garażowych mod. / Редукторный двигатель для гаражных ворот мод. / Převodový motor pro garáž vrata motel / Garaj kapıları için tahrik motoru mod.

ARGO

•È costruito per essere incorporato in un macchinario che verrà identificato come macchina ai sensi della DIRETTIVA MACCHINE. / Has been produced to be incorporated into a machinery, which will be identified as a machine according to the MACHINERY DIRECTIVE. / A été construit pour l'incorporation successive dans un équipement qui sera identifié comme machine conformément à la DIRECTIVE MACHINES. / Dafür konstruiert wurde, in ein Gerät eingebaut zu werden, das als Maschine im Sinne der MASCHINEN-DIREKTIVE identifiziert wird. / Ha sido construido para ser incorporado en una maquinaria, que se identificará como máquina de conformidad con la DIRECTIVA MAQUINAS. / Foi construído para ser incorporado numa maquinaria, que será identificada como máquina em conformidade com a DIRECTIVA MÁQUINAS / Gebouwd is om deel uit te maken van een inrichting die wordt geïdentificeerd als machine volgens de MACHINERICHTLIJN / Έχει κατασκευαστεί για να ενσωματωθεί σε ένα μηχάνημα που θα προσδιοριστεί ως μηχάνημα σύμφωνα με την ΟΔΗΓΙΑ ΜΗΧΑΝΗΜΑΤΩΝ / Został wyprodukowany z przeznaczeniem do montażu w urządzeniu, które zostanie określone jako maszyna w myśl DYREKTYWY MASZYNOWEJ / Изготовлен для встраивания в оборудование, которое будет определено как «машина» в соответствии с ДИРЕКТИВОЙ ПО МАШИНАМ. / Je vyroben pro montáž do strojního zařízení, které bude označeno jako stroj podel SMĚRNICE O STROJNÍCH ZAŘÍZENÍCH. / MAKİNE DİREKTİFİ'nin hükümleri uyarınca makine olarak tanımlanacak bir makine grubuna entegre edilmek için üretilmiş olduğunu

•È conforme ai requisiti essenziali di sicurezza delle Direttive: / It also complies with the main safety requirements of the following Directives: / Est conforme aux exigences essentielles de sécurité des Directives: / Es entspricht den grundlegenden Sicherheitsbedingungen der Direktiven: / Es conforme a los requisitos esenciales de seguridad de las Directivas: / Está conforme aos requisitos essenciais de segurança das Directivas / Conform is met de fundamentele veiligheidsvereisten van de volgende Richtlijnen / Συμμορφούται στις βασικές απαιτήσεις ασφαλείας των Οδηγιών / Jest zgodny z podstawowymi wymogami bezpieczeństwa Dyrektyw / Соответствует основным требованиям по безопасности Директив / Vyhovuje hlavním bezpečnostním požadavkům směrnic / Aşağıdaki direktiflerin temel güvenlik şartlarına uygun olduğunu beyan eder:

BASSA TENSIONE / LOW VOLTAGE / BASSE TENSION / NIEDERSPANNUNG / BAJA TENSION / BAIXA TENSAO / LAAGSPANNING / ΧΑΜΗΛΗΣ ΤΑΣΗΣ / NISKIE NAPIĘCIE / НИЗКОЕ НАПРЯЖЕНИЕ / BEZPEČNOST ELEKTRICKÝCH ZAŘÍZENÍ NÍZKÉHO NAPĚTÍ / ALÇAK GERİLİM 2006/95/CEE (EN60335-1 ('02)) (e modifiche successive / and subsequent amendments / et modifications successives/und ihren nachfolgende Änderungen /e modificações sucessivas/y modificaciones sucesivas/en daaropvolgende wijzigingen/και επόμενες τροποποιήσεις/z późniejszymi zmianami/c последующими изменениями/s pozdějšími změnami / ve sonraki değişiklikler).
COMPATIBILITÀ ELETTROMAGNETICA / ELECROMAGNETIC COMPATIBILITY / COMPATIBILITE ELECTROMAGNETIQUE / ELEKTROMAGNETISCHE KOMPATIBILITAT / COMPATIBILIDAD ELECTROMAGNETICA / COMPATIBILIDADE ELECTROMAGNÉTICA / ELEKTROMAGNETISCHE COMPATIBILITEIT / ΗΛΕΚΤΡΟΜΑΓΝΗΤΙΚΗΣ ΣΥΜΒΑΤΟΤΗΤΑΣ / KOMPATYBILNOŚĆ ELEKTROMAGNETYCZNA / ЭЛЕКТРОМАГНИТНАЯ СОВМЕСТИМОСТЬ / ELEKTROMAGNETICKÁ KOMPATIBILITA / ELEKTROMANYETİK UYUMLULUK 2004/108/CEE (EN61000-6-1, EN61000-6-2, EN61000-6-3, EN61000-6-4, EN55014-1, EN55014-2) (e modifiche successive / and subsequent amendments / et modifications successives / und ihren nachfolgende Änderungen / e modificações sucessivas / y modificaciones sucesivas / en daaropvolgende wijzigingen / και επόμενες τροποποιήσεις / z późniejszymi zmianami / c последующими изменениями / s pozdějšími změnami / ve sonraki değişiklikler).
APPARECCHIATURE RADIO / RADIO SETS / INSTALLATIONS RADIO / RADIOAPPARATE / RADIOEQUIPOS / RADIOAPARELHOS / RADIO-INSTALLATIES / ΣΥΣΚΕΥΕΣ ΡΑΔΙΟΜΕΤΑΔΟΣΗΣ / URZĄDZENIA RADIOWE / РАДИОАППАРАТУРА / RÁDIOVÁ ZAŘÍZENÍ / RADYO DONANIMI 99/5/CEE (ETSI EN 301 489-3 (2002) +ETSI EN 301 489-1 (2005), ETSI EN 300 220-2 (2006)) (e modifiche successive / and subsequent amendments / et modifications successives / und ihren nachfolgende Änderungen / e modificações sucessivas / y modificaciones sucesivas /en daaropvolgende wijzigingen /και επόμενες τροποποιήσεις /z późniejszymi zmianami/c последующими изменениями/s pozdějšími změnami/ve sonraki değişiklikler).

•Si dichiara inoltre che è vietata la messa in servizio del prodotto, prima che la macchina in cui sarà incorporato, sia stata dichiarata conforme alle disposizioni della DIRETTIVA MACCHINE. / We also declare that it is forbidden to start the product before the machinery into which it will be incorporated is declared in compliance with the prescriptions of the MACHINERY DIRECTIVE. / Nous déclarons en outre que la mise en service du produit est interdite, avant que la machine où il sera incorporé n'ait été déclarée conforme aux dispositions de la DIRECTIVE MACHINES. / Es wird außerdem erklärt, daß die Inbetriebnahme des Produkts verboten ist, solange die Maschine, in die es eingebaut wird, nicht als mit den Vorschriften der MASCHINEN-DIREKTIVE konform erklärt wurde. / Se declara, además, que está prohibido instalar el producto antes de que la máquina en la que se incorporará haya sido declarada conforme a las disposiciones de la DIRECTIVA MAQUINAS / Declaramos, além disso, que é proibido instalar o produto, antes que a máquina em que será incorporada, tenha sido declarada conforme às disposições da DIRECTIVA MÁQUINAS / Verder verklaren wij dat de inbedrijfstelling van het product verboden is, voordat de machine waarin het zal worden opgenomen, conform wordt verklaard aan de beschikkingen van de MACHINERICHTLIJN / Δηλώνουμε επίσης ότι απαγορεύεται η θέση σε λειτουργία του προϊόντος, πριν το μηχάνημα στο οποίο θα ενσωματωθεί, δηλωθεί ότι συμμορφούται στις διατάξεις της ΟΔΗΓΙΑΣ ΜΗΧΑΝΗΜΑΤΩΝ / Oświadczamy ponadto, że zabronione jest uruchamianie produktu zanim maszyna, w której zostanie on zamontowany zostanie zadeklarowana jako zgodna z zapisami DYREKTYWY MASZYNOWEJ / Помимо этого, мы заявляем, что запрещается ввод в эксплуатацию изделия до тех пор, пока не будет заявлено, что машина, в которую оно будет встроено, соответствует предписаниям ДИРЕКТИВЫ ПО МАШИНАМ / Kromě toho prohlašujeme, že uvedení výrobku do provozu je zakázáno, dokud stroj, do kterého bude zabudován, nebude mít prohlášení o shodě s předpisy SMĚRNICE O STROJNÍCH ZAŘÍZENÍCH / Ayrıca ürünün entegre edileceği makinenin, MAKİNE DİREKTİFİ'nin hükümlerine uygunluğu beyan edilmeden önce, ürünün hizmete alınmasının yasak olduğu beyan edilir

SCHIO, 29/05/2008

Il Rappresentante Legale / The legal Representative / Le Représentant Légal / Der gesetzliche Vertreter / El Representante Legal / O Representante legal / De Wettelijk Vertegenwoordiger / Ο Νόμιμος Εκπρόσωπος / Przedstawiciel Prawny / Юридический представитель / Zákonný zástupce / Yasal Temsilci

(GIANCARLO BONOLLO)

INSTALAÇÃO RÁPIDA - ΓΡΉΓΟΡΗ ΕΓΚΑΤΆΣΤΑΣΗ - SZYBKA INSTALACJA - БЫСТРАЯ УСТАНОВКА - RYCHLÁ INSTALACE - HIZLI KURMA

DESMONTAGEM DO CÁRTER
ΑΦΑΊΡΕΣΗ ΚΑΛΎΜΜΑΤΟΣ
DEMONTAŻ OSŁONY
ДЕМОНТАЖ КАРТЕРА
DEMONTÁŽ KRYTU
KARTERLERIN SÖKÜLMESI

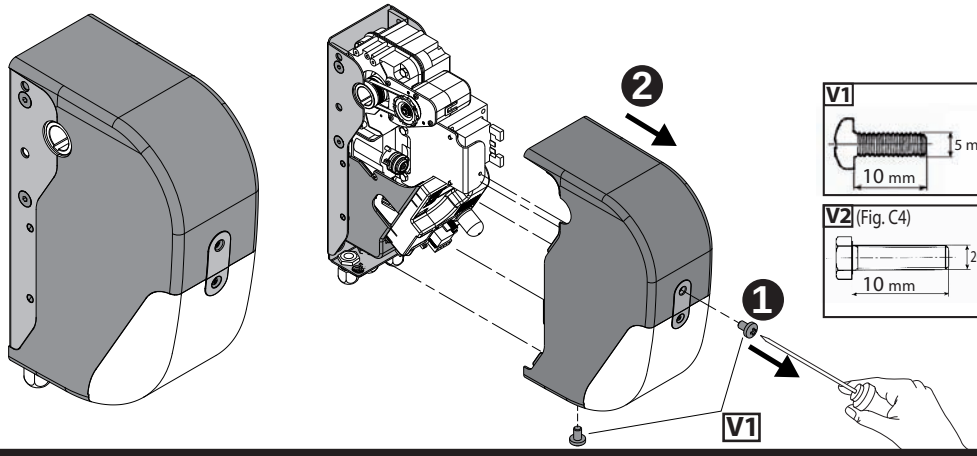

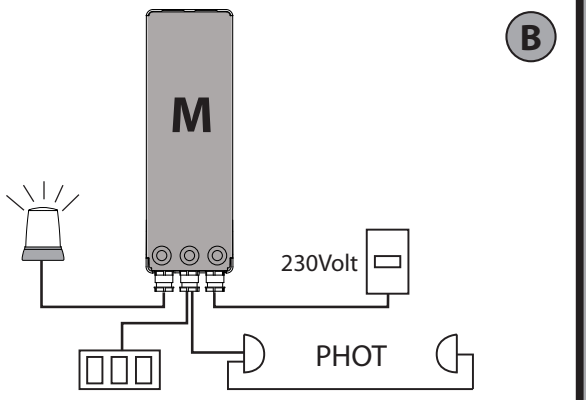

DISPOSIÇÃO DOS TUBOS , ΠΡΟΕΤΟΙΜΑΣΙΑ ΣΩΛΗΝΩΝ, PRZYGOTOWANIE PRZEWODÓW RUROWYCH, РАСПОЛОЖЕНИЕ ТРУБ, PŘÍPRAVA TRUBEK, BORULARIN HAZIRLANMASI.

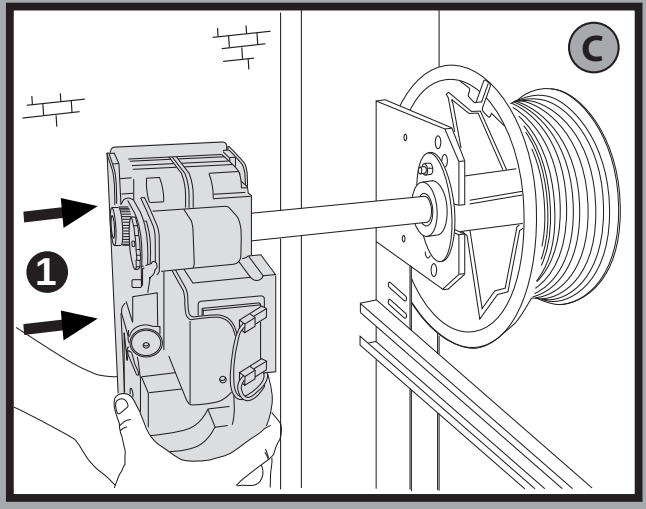

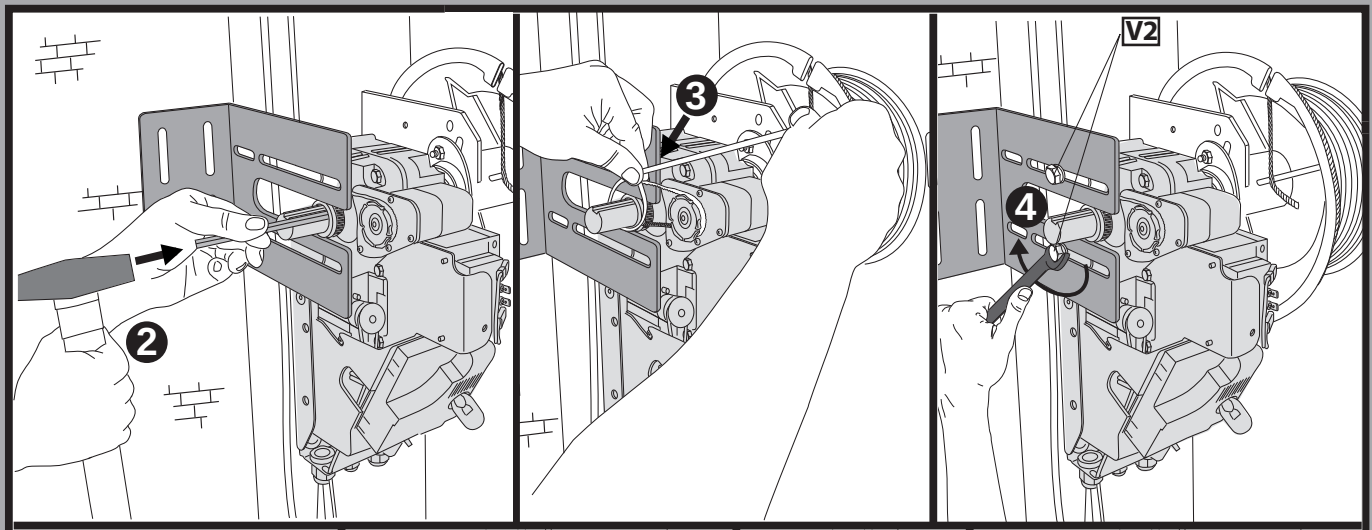

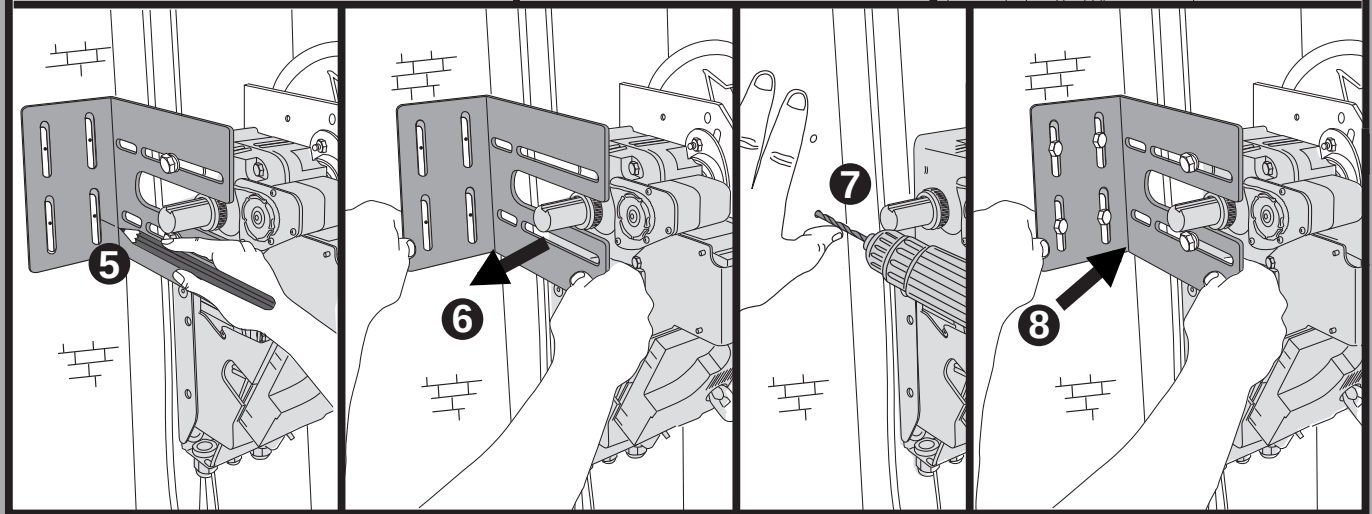

D

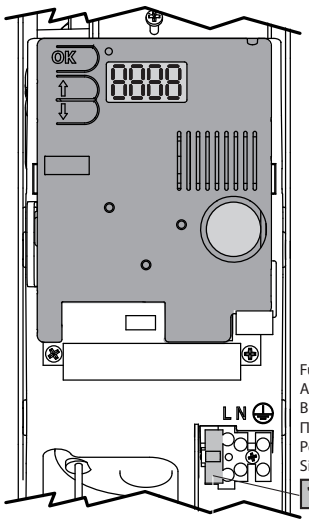

Fusível,
Ασφάλεια,
Bezpiecznik,
Плавкий предохранитель,
Pojistka,
Sigorta.

1,6 AT

Led presença de alimentação,
Led παρουσίας τροφοδοσίας,
Dioda sygnalizująca zasilanie,
Светодиод наличия питания,
Led přítomnosti napájecího napětí,
Besleme mevcudiyeti led lambası.

Display mais teclas de programação,
Οθόνη + μπουτόν προγραμματισμού,
Wyświetlacz z przyciskami programowania,
Дисплей + кнопки для программирования,
Displej a programovací tlačítka,
Ekran ve programlama tuşları.

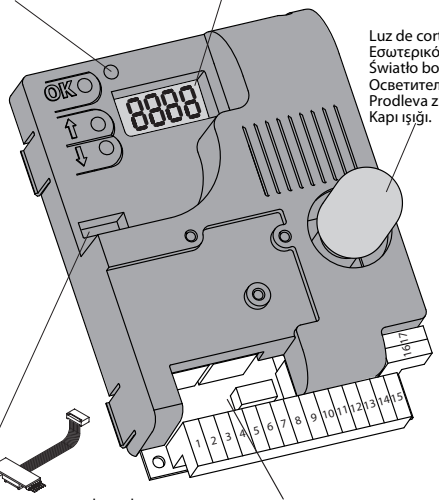

Luz de cortesia,
Εσωτερικός φωτισμός,
Światło boczne,
Осветительная лампа,
Prodleva zhasnutí,
Kapı ışığı.

Conector programador palmar,
Φίσα φορητού προγραμματιστή,
Łącznik programatora cyfrowego,
Разъем для подключения карманного программирующего устройства,
Konektor mobilního programovacího přístroje,
Avuçiçi programlayıcı konektörü,

Conector para a placa opcional,
Φίσα προαιρετικής πλακέτας,
Łącznik karty opcjonalnej,
Разъем для подключения дополнительной платы,
Konektor volitelné přídavné karty,
Opsiyonel kart konektörü.

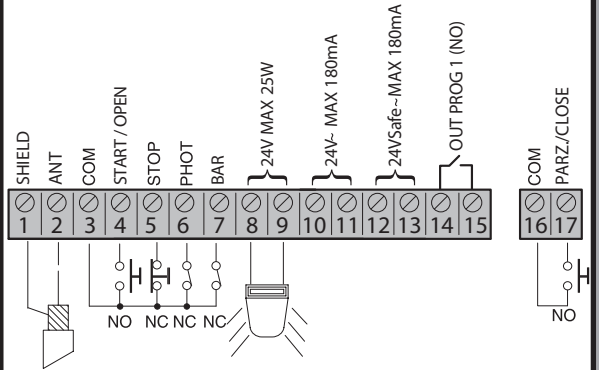

Módulo opcional SCS-I0, Προαιρετική μονάδα SCS-I0,
Moduł opcjonalny SCS-I0, Дополнительный модуль SCS-IO,
Volitelný modul SCS-I0, SCS-I0 opsiyonel modülü

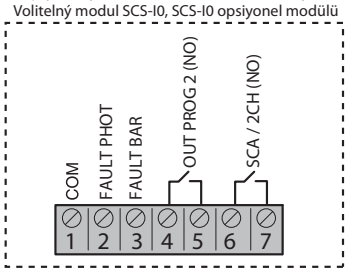

REGULAÇÃO DO FIM-DE-CURSO, ΡΥΘΜΙΣΗ ΤΕΡΜΑΤΙΚΟΥ, REGULACJA WYŁĄCZNIKA KRAŃCOWEGO, НАЛАДКА КОНЦЕВОГО ВЫКЛЮЧАТЕЛЯ, SEŘÍZENÍ KONCOVÝCH SPÍNAČŮ, LİMİT ŞALTERİ AYARI

E

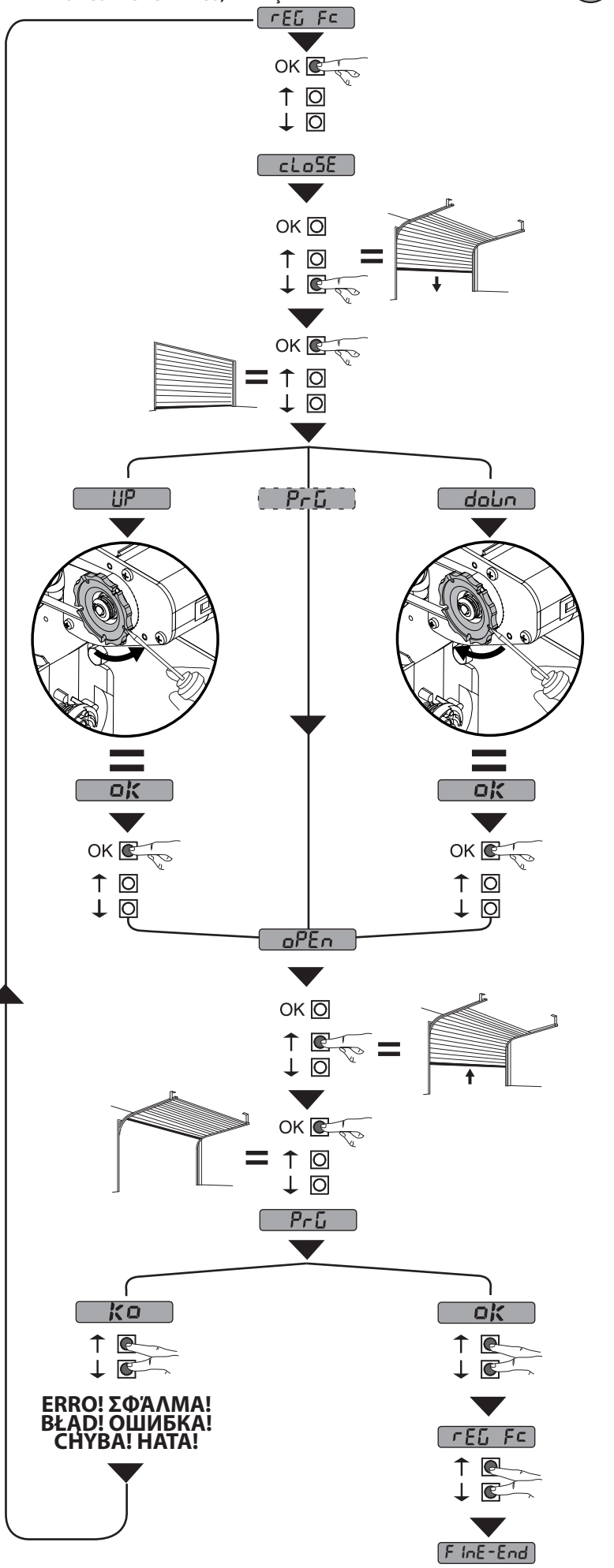

D811627 00101_02

F

AUTOSET BINÁRIO ABERTURA-FECHO
ΑΥΤΟΡΡΎΘΜΙΣΗ ΡΟΠΉς ΑΝΟΊΓΜΑΤΟς - ΚΛΕΙΣΊΜΑΤΟς
AUTOMATYCZNE USTAWIANIE SIŁY OTWIERANIA-ZAMYKANIA
АВТОМАТИЧЕСКАЯ НАСТРОЙКА ОТКРЫТИЯ-ЗАКРЫТИЯ
SAMONASTAVENÍ MOMENTU OTVÍRÁNÍ - ZAVÍRÁNÍ
AÇMA - KAPAMA TORKU OTOMATIK AYARI

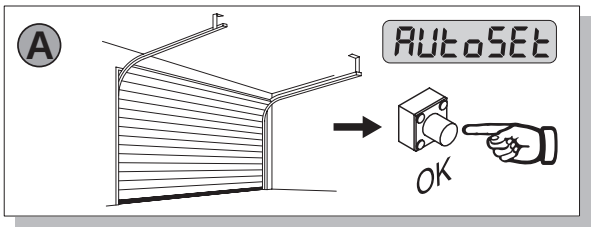

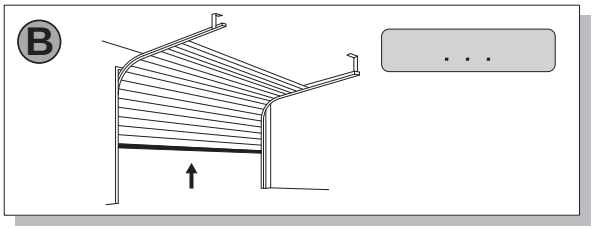

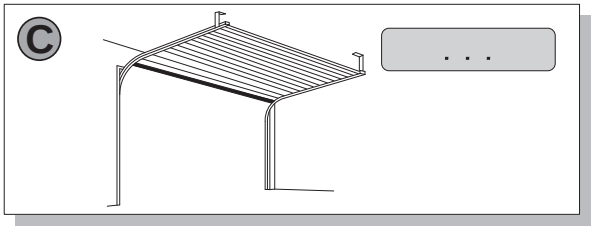

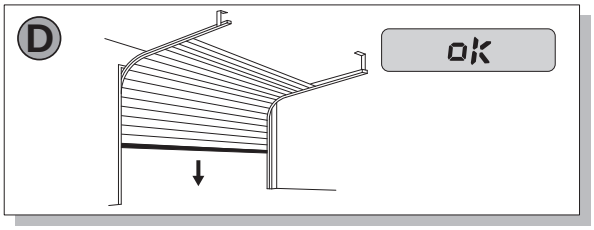

G

MEMORIZAÇÃO DO RADIOCOMANDO
ΑΠΟΘΉΚΕΥΣΗ ΤΗΛΕΧΕΙΡΙΣΤΗΡΊΟΥ
WPROWADZANIE DO PAMIĘCI STEROWANIA RADIOWEGO
ЗАНЕСЕНИЕ В ПАМЯТЬ РАДИОУПРАВЛЕНИЯ
UKLÁDÁNÍ RÁDIOVÉHO DÁLKOVÉHO OVLÁDÁNÍ DO PAMĚTI
RADYO KUMANDA KAYDETME

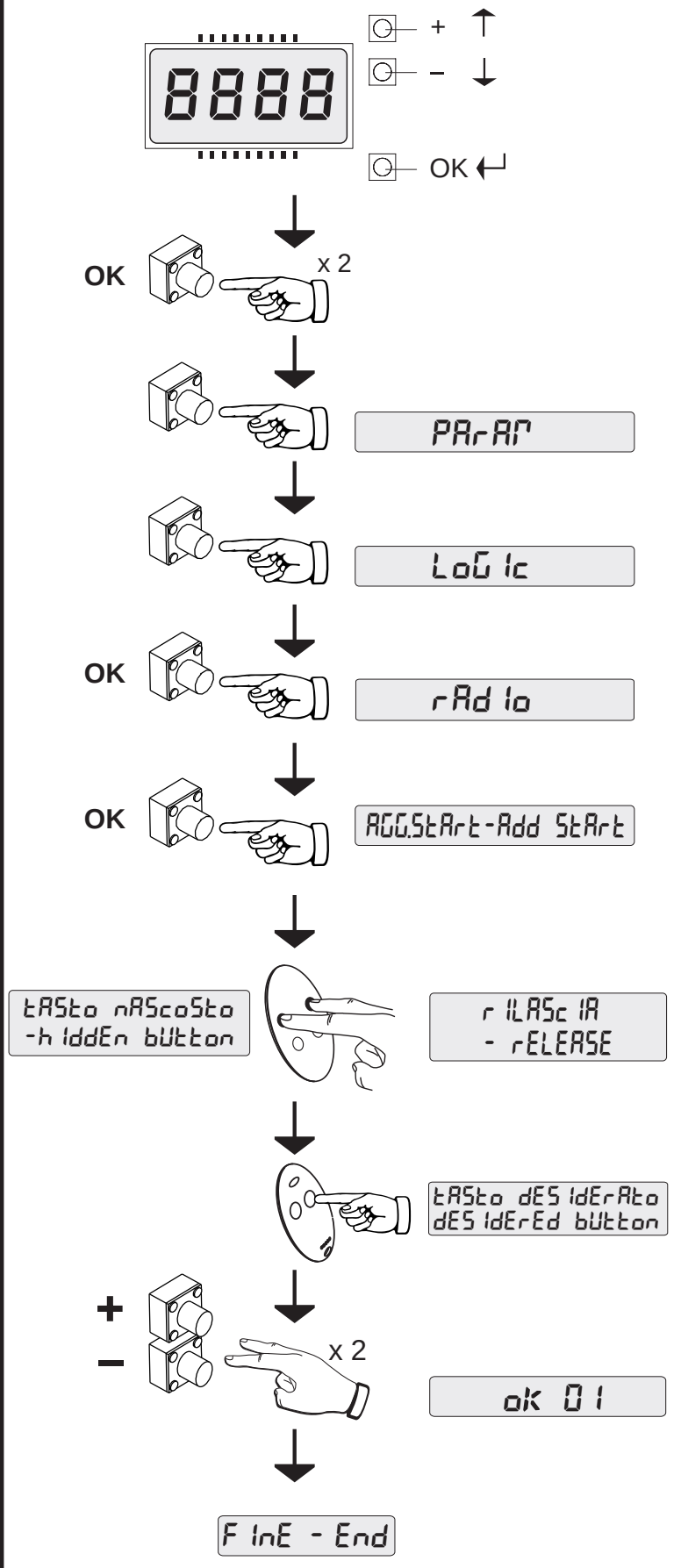

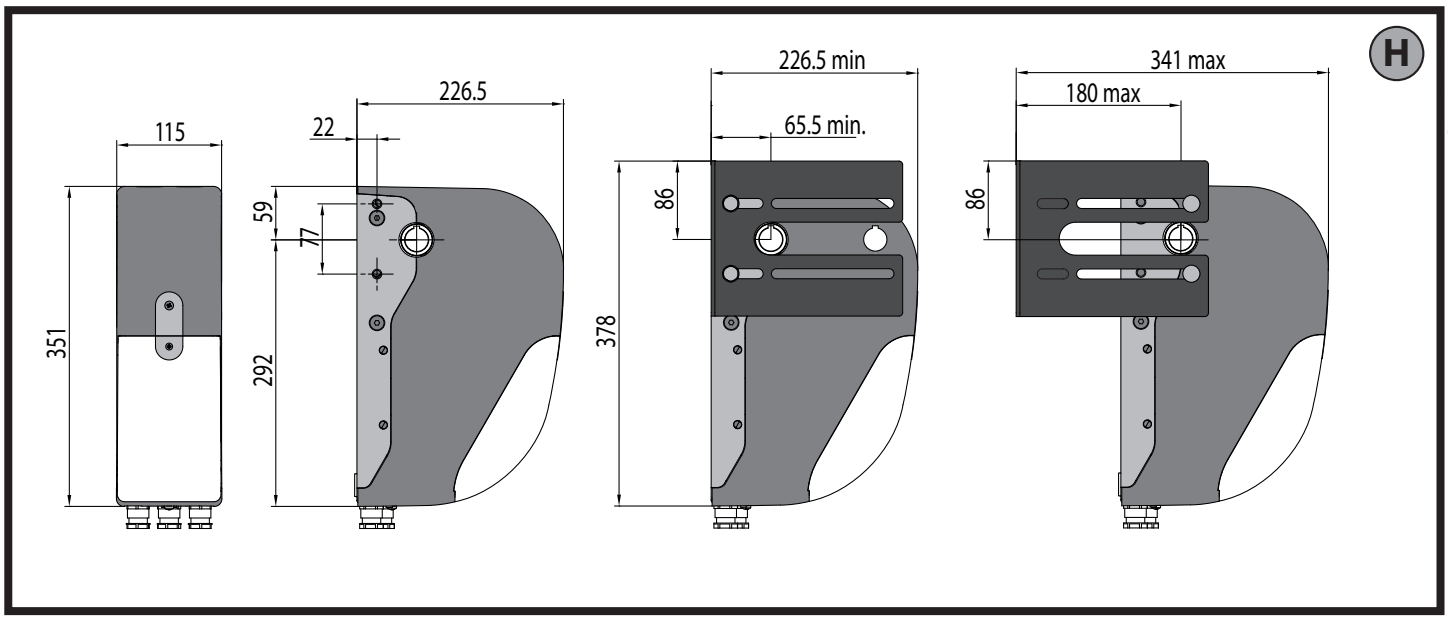
H
D811627 00101_02
115
351
226.5
22
59
77
292
226.5 min
65.5 min.
86
378
341 max
180 max
86

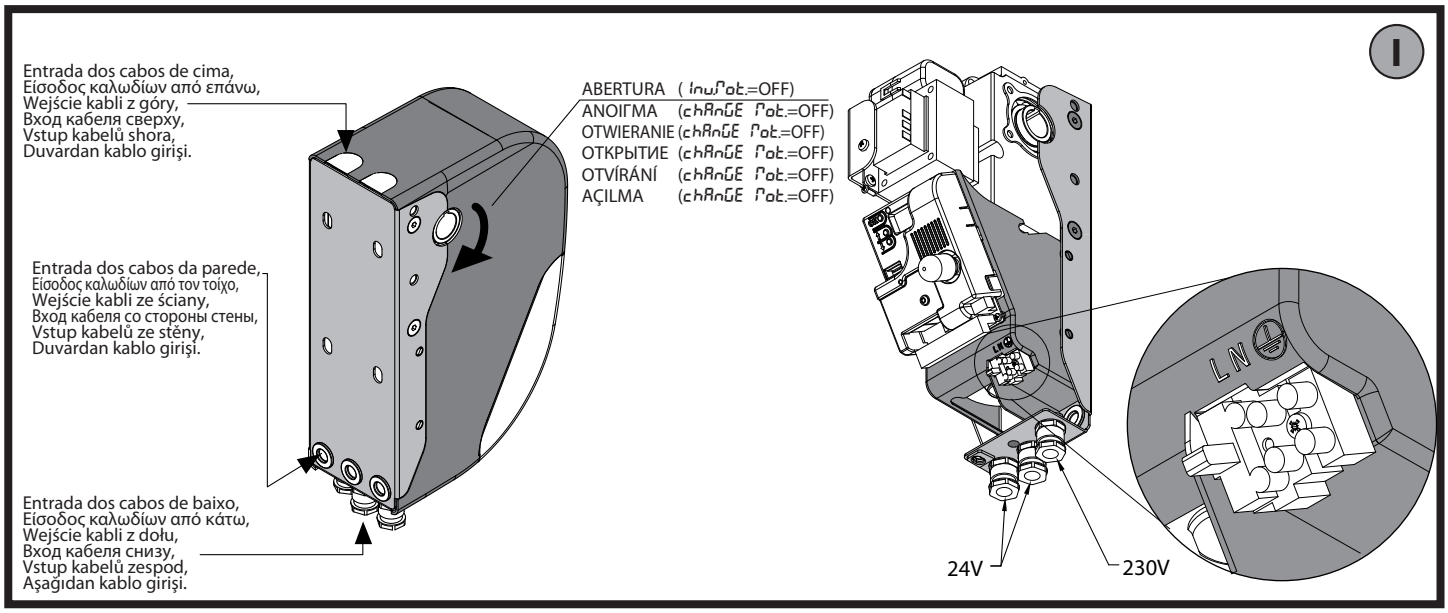
I
Entrada dos cabos de cima,
Είσοδος καλωδίων από επάνω,
Wejście kabli z góry,
Вход кабеля сверху,
Vstup kabelů shora,
Duvardan kablo girişi.
Entrada dos cabos da parede,
Είσοδος καλωδίων από τον τοίχο,
Wejście kabli ze ściany,
Вход кабеля со стороны стены,
Vstup kabelů ze stěny,
Duvardan kablo girişi.
Entrada dos cabos de baixo,
Είσοδος καλωδίων από κάτω,
Wejście kabli z dołu,
Вход кабеля снизу,
Vstup kabelů zespod,
Aşağıdan kablo girişi.
ABERTURA (InuMot.=OFF)
ANOIΓMA (chAnGE Mot.=OFF)
OTWIERANIE (chAnGE Mot.=OFF)
ОТКРЫТИЕ (chAnGE Mot.=OFF)
OTVÍRÁNÍ (chAnGE Mot.=OFF)
AÇILMA (chAnGE Mot.=OFF)
LN
24V
230V

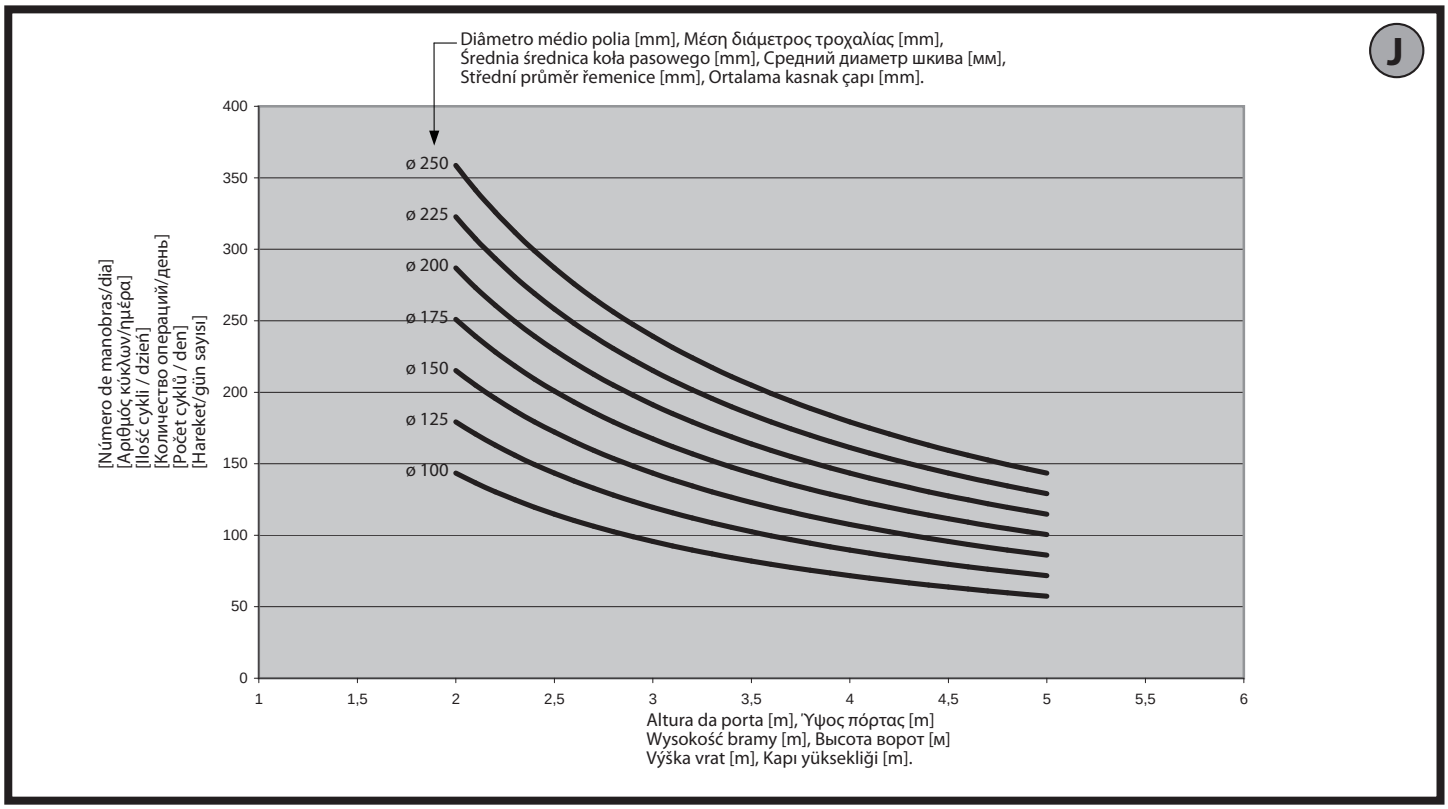
J
Diâmetro médio polia [mm], Μέση διάμετρος τροχαλίας [mm],
Średnia średnica koła pasowego [mm], Средний диаметр шкива [мм],
Střední průměr řemenice [mm], Ortalama kasnak çapı [mm].
ø 250
ø 225
ø 200
ø 175
ø 150
ø 125
ø 100
[Número de manobras/dia]
[Αριθμός κύκλων/ημέρα]
[Ilość cykli / dzień]
[Количество операций/день]
[Počet cyklů / den]
[Hareket/gün sayısı]
0
50
100
150
200
250
300
350
400
1
1,5
2
2,5
3
3,5
4
4,5
5
5,5
6
Altura da porta [m], Ύψος πόρτας [m]
Wysokość bramy [m], Высота ворот [м]
Výška vrat [m], Kapı yüksekliği [m].

PROGRAMAÇÃO DOS TRANSMISSORES À DISTÂNCIA, ΠΡΟΓΡΑΜΜΑΤΙΣΜΌς ΤΗΛΕΧΕΙΡΙΣΤΗΡΊΩΝ ΕΞ ΑΠΟΣΤΆΣΕΩΣ, ZDALNE PROGRAMOWANIE NADAJNIKA, ДИСТАНЦИОННОЕ ПРОГРАММИРОВАНИЕ ПЕРЕДАТЧИКОВ, DÁLKOVÉ PROGRAMOVÁNÍ VYSÍLAČŮ, UZAKTAN VERICI PROGRAMLAMA.

K

1. Número de radiocomandos já memorizados, Αποθηκευμένο τηλεχειριστήριο, Sterowanie drogą radiową już wprowadzone do pamięci, Радиоуправление в памяти системы, Rádiové ovládání již uložené do paměti, Radyo kumanda önceden kaydedilmiş.

2. Número de radiocomandos já memorizados, Αποθηκευμένο τηλεχειριστήριο, Sterowanie drogą radiową już wprowadzone do pamięci, Радиоуправление в памяти системы, Rádiové ovládání již uložené do paměti, Radyo kumanda önceden kaydedilmiş.

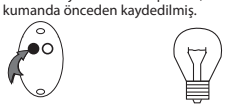

3. Radiocomando a ser memorizado, Τηλεχειριστήριο προς αποθήκευση, Sterowanie drogą radiową do wprowadzenia do pamięci, Радиоуправление, требующее занесения в память системы, Rádiové ovládání k uložení do paměti, Radyo kumanda kaydedilecek.

4. Radiocomando a ser memorizado, Τηλεχειριστήριο προς αποθήκευση, Sterowanie drogą radiową do wprowadzenia do pamięci, Радиоуправление, требующее занесения в память системы, Rádiové ovládání k uložení do paměti, Radyo kumanda kaydedilecek.

L

Ligação de 1 dispositivo não verificado, Σύνδεση 1 μη ελεγμένου συστήματος, Połączenie 1 urządzenia niesprawdzonego, Подключение 1 устройства не найдено, Připojení 1 neprověřeného zařízení, 1 cihazın bağlantısı test edilmedi.

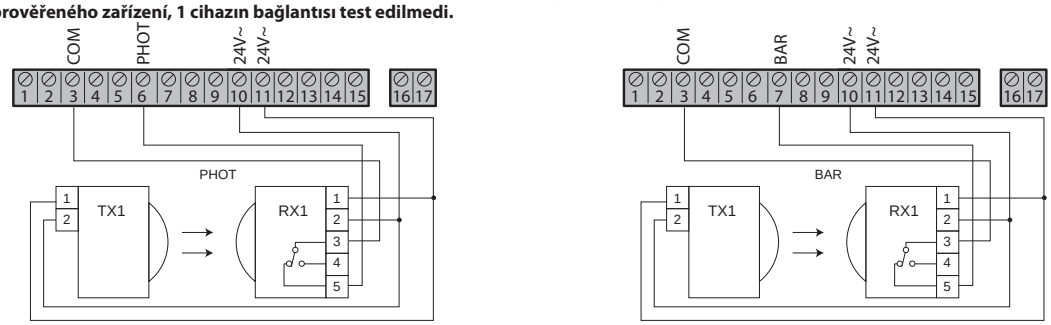

M

Ligação de 1 dispositivo verificado, Σύνδεση 1 ελεγμένου συστήματος, Połączenie 1 urządzenia sprawdzonego, Найдено подключение 1 устройства, Připojení 1 prověřeného zařízení, 1 cihazın bağlantısı test edildi.

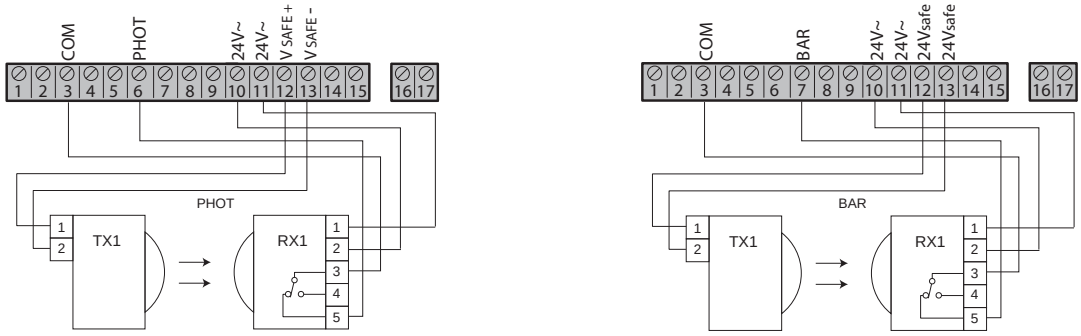

N

Ligação de 2 dispositivos verificados, Σύνδεση 2 ελεγμένων συστημάτων, Połączenie 2 urządzeń sprawdzonych, Найдены подключения 2 устройств, Připojení 2 prověřených zařízení, 2 cihazın bağlantısı test edildi.

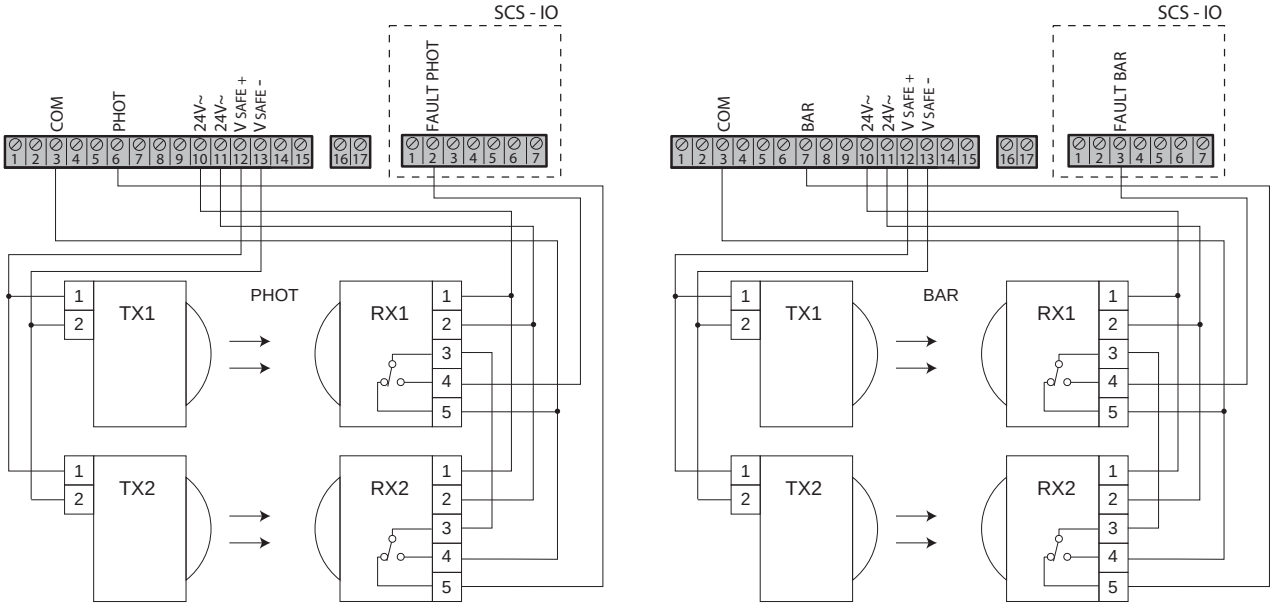

O

Ligação Serial por meio da placa Scs1, Σειριακή σύνδεση μέσω πλακέτας Scs1, Połączenie szeregowe za pomocą karty Scs1, Серийное подключение через плату Scs1, Sériové připojení pomocí karty Scs1, Scs1 Kartı Aracılığı ile Seri Bağlantı.

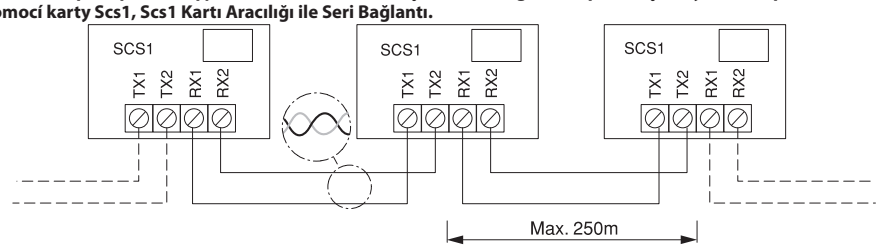

ACESSO AOS MENUS

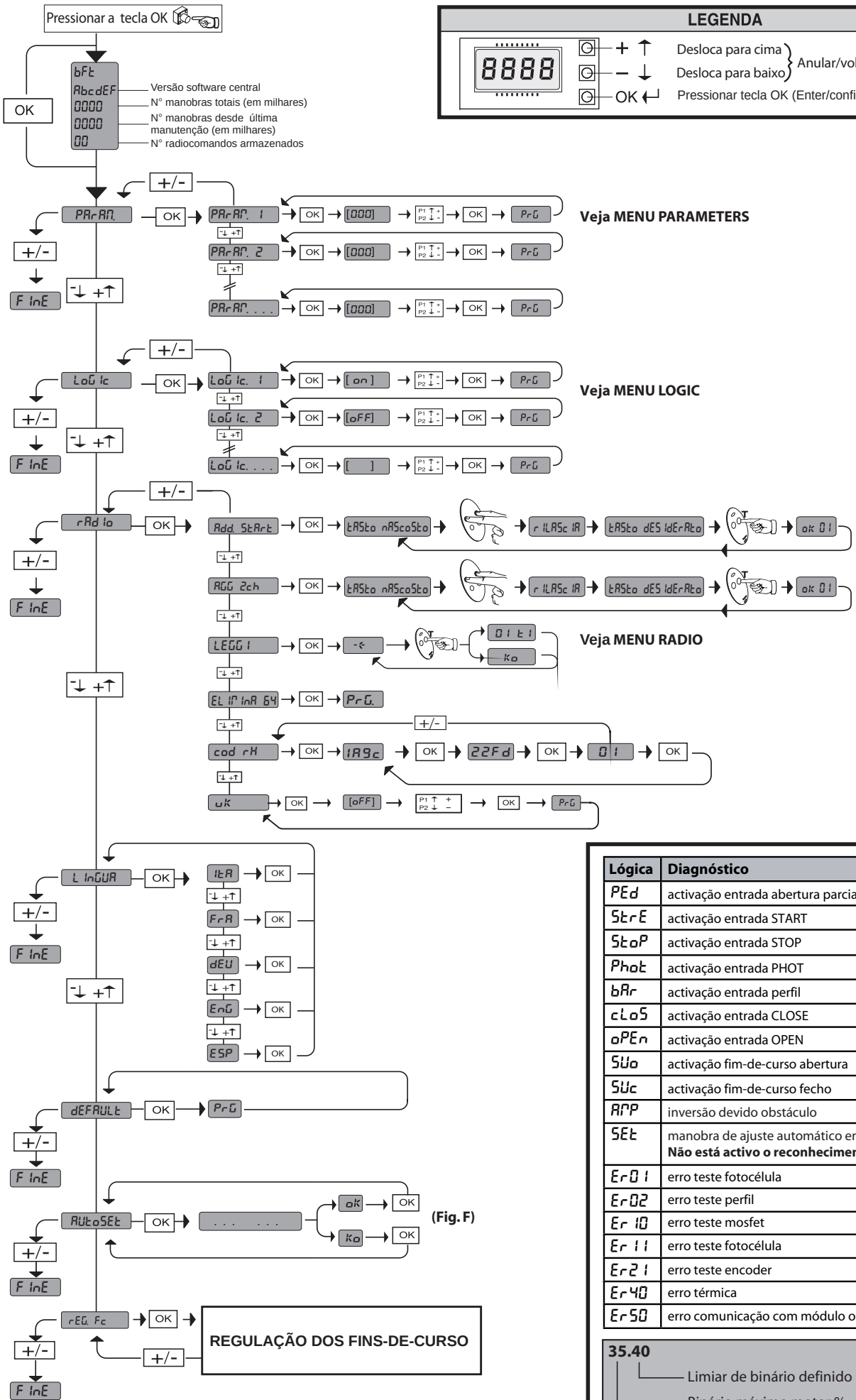

Veja MENU PARAMETERS

Veja MENU LOGIC

Veja MENU RADIO

(Fig. F)

LEGENDA

+ ↑ Desloca para cima
− ↓ Desloca para baixo
} Anular/voltar para o menu anterior
OK ↵ Pressionar tecla OK (Enter/confirmação)

Lógica	Diagnóstico
PEd	activação entrada abertura parcial
StrE	activação entrada START
StoP	activação entrada STOP
Phot	activação entrada PHOT
bAr	activação entrada perfil
cLoS	activação entrada CLOSE
oPEn	activação entrada OPEN
SUo	activação fim-de-curso abertura
SUc	activação fim-de-curso fecho
AMP	inversão devido obstáculo
SEt	manobra de ajuste automático em curso. **ATENÇÃO! Não está activo o reconhecimento do obstáculo.**
Er01	erro teste fotocélula
Er02	erro teste perfil
Er 10	erro teste mosfet
Er 11	erro teste fotocélula
Er21	erro teste encoder
Er40	erro térmica
Er50	erro comunicação com módulo opcional

35.40
- Limiar de binário definido %
- Binário máximo motor %

MANUAL PARA A INSTALAÇÃO

ATENÇÃO Instruções importantes relativas à segurança. Ler com atenção o folheto Advertências e o Manual de instruções que acompanham este produto pois que uma instalação errada pode causar danos a pessoas, animais ou coisas. Esses fornecem indicações importantes relativas à segurança, à instalação, ao uso e à manutenção. Guardar as instruções para anexá-las ao fascículo técnico e para consultas futuras.

1) SEGURANÇA GERAL

- Os elementos construtivos da máquina e a instalação devem estar em conformidade com as seguintes Directivas Europeias: 2004/108/CEE, 2006/95/CEE, 98/37/CEE e 89/106/CEE e as respectivas modificações sucessivas. Para todos os Países extra Comunitários, além das normas nacionais vigentes, para se obter um bom nível de segurança também é oportuno respeitar as normas de segurança indicadas.
- A Empresa declina toda e qualquer responsabilidade derivante de um uso impróprio ou diferente daquele para o qual está destinado e indicado nesta documentação, assim como, pelo incumprimento da Boa Técnica na construção dos sistemas de fecho (portas, portões, etc.) assim como pelas deformações que poderiam ocorrer durante o uso.
- Verificar que o intervalo de temperatura declarado seja compatível com o local destinado para a instalação do automatismo.
- Não instalar o produto em atmosfera explosiva.
- Interromper a alimentação eléctrica antes de efectuar qualquer intervenção na instalação. Desligar também eventuais baterias tampão se presentes.
- Instalar na rede de alimentação do automatismo um interruptor ou um magnetotérmico omnipolar com uma distância de abertura dos contactos igual ou superior a 3,0 mm.
- Verificar que a montante da rede de alimentação haja um interruptor diferencial com limiar de intervenção de 0,03A.
- Verificar se a instalação de terra foi realizada correctamente: ligar à terra todas as partes metálicas do fecho (porta, portões, etc.) e todos os componentes da instalação equipados de borne de terra.
- A instalação deve ser feita utilizando dispositivos de segurança e comandos em conformidade com a normativa europeia EN 12978.
- Aplicar todos os dispositivos de segurança (fotocélulas, perfis sensíveis, etc.) necessários para proteger a área de perigos de esmagamento, arrastamento, tesourada.
- O motor não pode ser instalado em folhas que englobam portas (a menos que o motor possa ser activado quando a porta está aberta).
- Se a automatização for instalada a uma altura inferior aos 2,5 m ou se é acessível, é necessário garantir um adequado grau de protecção das partes eléctricas e mecânicas.
- Instalar qualquer comando fixo à vista da porta, mas distante das partes móveis. A menos que o comando não seja a chave, deve ser instalado a uma altura de pelo menos 1,5 m e não acessível ao público.
- Aplicar pelo menos um dispositivo de sinalização luminosa (luz intermitente) numa posição visível e, além disso, fixar um cartaz de Atenção na estrutura.
- Se ainda não houver indicações, fixar permanentemente uma etiqueta relativa ao funcionamento da libertação manual e colocá-las perto do órgão de manobra.
- Acertar-se de que durante a manobra seja evitado o esmagamento entre as partes guiadas e as partes fixas circunstantes.
- Depois de ter efectuado a instalação, acertar-se de que o ajuste do motor esteja correctamente definido e que os sistemas de protecção e de desbloqueio funcionem correctamente.
- Utilizar exclusivamente peças originais para efectuar qualquer manutenção ou reparação. A Empresa declina toda e qualquer responsabilidade, em termos da segurança e do bom funcionamento do automatismo, se forem utilizados componentes de outros produtores.
- Não efectuar nenhuma modificação nos componentes do automatismo se essa não for expressamente autorizada pela Empresa.
- Eliminar os materiais da embalagem (plástico, cartão, poliestireno, etc.) em conformidade com o previsto pelas normas vigentes. Não deixar sacos de nylon e poliestireno ao alcance de crianças.

Atenção! Para a ligação à rede eléctrica, utilizar um cabo multipolar com uma secção mínima de 4x1,5 mm² e do tipo previsto pela regulamentação anteriormente citada (a título de exemplo, o cabo deve ser do tipo H05 VV-F com secção 4x1.5mm². Para a ligação dos circuitos auxiliares, utilizar condutores com secção mínima de 1 mm².
Instalar um interruptor omnipolar com abertura dos contactos de pelo menos 3 mm dotado de protecção contra as sobrecargas, indicado para seccionar o automatismo da rede.
Utilizar exclusivamente botões com capacidade não inferior a 10A-250V.

Os condutores devem estar apertados por uma fixação suplementar perto dos bornes, por exemplo, por meio de braçadeiras.
Durante a instalação deve-se remover a bainha do cabo de alimentação, de maneira a consentir a ligação do condutor de terra ao borne apropriado deixando-se, todavia, os condutores activos o mais curtos possível. O condutor de terra deve ser o último a esticarse no caso de afrouxamento do dispositivo de fixação do cabo.

ATENÇÃO: os condutores com baixíssima tensão de segurança devem ser mantidos fisicamente separados dos condutores de baixa tensão.
O acesso ao compartimento eléctrico e aos fins-de-curso deve ser efectuado exclusivamente por pessoal qualificado.

Deve ser garantido o respeito das normas de segurança vigentes relativamente às pessoas, animais e coisas e, especialmente, devem ser evitados riscos de acidentes devidos ao esmagamento. Todos os pontos críticos deverão ser protegidos por dispositivos de segurança de acordo com o previsto pelas normativas vigentes.

Verificação do automatismo
Antes de tornar o automatismo definitivamente operativo, deve-se controlar escrupulosamente o seguinte:

- Verificar que todos os componentes estejam fixos com firmeza.
- Controlar o correcto funcionamento de todos os dispositivos de segurança (fotocélulas, perfis sensíveis, etc.).
- Verificar que o sistema antiesmagamento trave o sistema dentro dos limites previstos pelas normas vigentes.
- Verificar o comando da manobra de emergência.
- Verificar a operação de abertura e de fecho com os dispositivos de comando aplicados.
- Verificar a lógica electrónica de funcionamento normal e personalizada.

Uso do automatismo
Dado que o automatismo deve ser comandado à distância por meio de radiocomando ou botão de start e, portanto, não à vista, é indispensável controlar frequentemente a perfeita eficiência de todos os dispositivos de segurança. Para qualquer anomalia de funcionamento, intervir rapidamente servindo-se exclusivamente de pessoal qualificado.
É recomendável manter as crianças à devida distância do raio de acção do automatismo. De acordo com o comando aplicado, o uso do automatismo deve respeitar o indicado pelo instalador com o objectivo de operar em situação de segurança para as pessoas, animais ou coisas.

Comando
A utilização do automatismo consente a abertura e o fecho da porta no modo motorizado. O comando pode ser de diferente tipo (manual, com radiocomando, controlo dos acessos com cartão magnético, etc.) de acordo com as necessidades e as características da instalação. Para os vários sistemas de comando, consultar as relativas instruções.
Os utilizadores do automatismo devem ser instruídos sobre o relativo comando e ao uso.

Manutenção
Para efectuar qualquer manutenção, interromper a alimentação ao sistema.

- Verificar periodicamente o sistema de transmissão do movimento.
- Verificar todos os dispositivos de segurança da porta e da motorização.
- Para qualquer anomalia de funcionamento, não resolvida, interromper a alimentação ao sistema e solicitar a intervenção de pessoal qualificado (instalador). No período fora de serviço, activar o desbloqueio manual para permitir a abertura e o fecho manual.

DEMOLIÇÃO
ATENÇÃO! Servir-se exclusivamente de pessoal qualificado. A eliminação dos materiais deve ser feita de acordo com as normas vigentes. Caso se efectue a demolição do automatismo, não existem particulares perigos ou riscos derivantes do próprio automatismo. Caso se efectue a recuperação dos materiais, é recomendável que os mesmos sejam separados por tipo (partes eléctricas – cobre – alumínio – plástico – etc.).

DESMANTELAMENTO
ATENÇÃO! Servir-se exclusivamente de pessoal qualificado.
No caso em que o automatismo seja desmontado para sucessivamente ser remontado noutro local, é preciso:

- Cortar a alimentação e desligar todo o sistema eléctrico externo.
- No caso em que alguns componentes não possam ser removidos ou estejam danificados, tratar de substitui-los.

D811627 00101_02

2) GENERALIDADES
Actuator for motorizing residential and industrial sectional doors.
Its compact design and mounting versatility mean the drive can be applied in different ways.

3) DADOS TÉCNICOS	
Alimentação:	230V ±10%, 50/60Hz (*)
Potência max. absorvida:	70W
Fim-de-curso:	Electronic ENCODER model Output shaft MAX. 18 rpm
Luz de cortesia:	24V bulb ~ max. 25W, E14
Temperatura de funcionamento:	-15°C / +55°C
Dimensões max. folha:	20 m^2
Binário máx.:	55 Nm
Lubrificação:	Graxa permanente
Manobra manual:	Desbloqueio mecânico por puxador
Grau de protecção	IP 40
Ruído:	<70dBA
Peso do operador:	10 kg
Dimensões:	Veja Fig. H
Alimentação dos acessórios:	24V~ (180 mA)
Ligação da lâmpada cintilante:	24V max 25W
Fusíveis:	Veja Fig. D
Radiorreceptor Rolling –Code incorporado:	frequência 433.92MHz

(*) Tensões especiais de alimentação a pedido.

Versões dos transmissores utilizáveis:
Todos os transmissores ROLLING CODE compatíveis com: .

4) DESMONTAGEM DO CÁRTER Fig. A

5) DISPOSIÇÃO DOS TUBOS Fig. B

6) INSTALLING THE OPERATOR Fig. C

5) INSTALAÇÃO DO OPERADOR Fig. I

6) DESBLOQUEIO MANUAL (Ver MANUAL DE USO **- Fig. Y-).**

7) LIGAÇÕES

BORNE	DESCRIÇÃO
JP2	Cablagem do transformador
JP10	Cablagem do motor
1-2	Entrada antena para placa radiorreceptora integrada (1:FIO TRANÇADO) 2: SINAL)
3-4	Entrada START/OPEN (N.O.).
3-5	Entrada STOP (N.C). Se não se utiliza deixar a ponte ligada.
3-6	Entrada FOTOCÉLULA (N.C). Se não se utiliza deixar a ponte ligada.
3-7	Entrada PERFIL (N.C). Se não se utiliza deixar a ponte ligada.
8-9	Saída 24 V~ para luz cintilante (25 W max)
10-11	Saída 24 V~ 180mA máx. - alimentação fotocélulas ou outros dispositivos.
12-13	Saída 24V~ Vsafe 180mA max alimentação transmissores fotocélulas com verificação.
14-15	(Contacto NO) / Saída 1 de altura programável
16-17	Entrada ABERTURA PARCIAL / CLOSE (N.O.).
1-2 (SCS-IO)	Entrada FAULT-PHOT (NO). Entrada para fotocélulas dotadas de contacto N.O. de verificação.
1-3 (SCS-IO)	Entrada FAULT-BAR (NO). Entrada para perfis dotados de contacto N.O. de verificação.
4-5 (SCS-IO)	(Contacto NO) / Saída 2 de altura programável
6-7 (SCS-IO)	Saída luz indicadora de portão aberto / 2 canal rádio (contacto N.O.).

7.1) DISPOSITIVOS DE SEGURANÇA
Nota: utilizar unicamente dispositivos de segurança receptores com contacto livre.
Fig. L: Ligação de 1 dispositivo não verificado (fotocélula ou perfil).
Fig. M: Ligação de 1 dispositivo verificado (fotocélula ou perfil).
Fig. N: Ligação de 2 dispositivos verificados (fotocélulas ou perfis). Esta ligação é possível somente por meio do módulo opcional SCS-IO.

8) REGULAÇÕES

SEQUÊNCIA DE REGULAÇÕES RECOMENDADA:
Regulação dos fins-de-curso (Fig. E)
Autoset (Fig. F)
Programação do radiocomando (Fig. G)
Eventuais regulações dos parâmetros / lógicas

8.1) MENU PARÂMETROS (PArAM)
(TABELA "A" PARÂMETROS)

8.2) MENU LÓGICAS (LoGIc)
(TABELA "B" LÓGICAS)

8.3) MENU RÁDIO (rAd Io)

Logica	Descrição
AGG StArt	**Adicionar Tecla start** associa a tecla desejada ao comando Start
AGG 2ch	**Adicionar Tecla 2ch** associa a tecla desejada ao comando 2° canal rádio
LEGGI	**Read** Efectua uma verificação de uma tecla de um receptor, se estiver memorizado restitui o número do receptor na localização da memória (de 01 a 63) e número da tecla (T1-T2-T3 ou T4).
EL IN. 64	**Eliminar Lista** **ATENÇÃO!** Remove completamente todos os radiocomandos memorizados da memória do receptor.
cod rX	**Leitura código receptor** Visualiza o código receptor necessário para a clonagem dos radiocomandos.
UX	**ON =** Habilita a programação à distância das placas por meio de um transmissor W LINK memorizado anteriormente. Esta habilitação permanece activa 3 minutos desde a última pressão do radiocomando W LINK. **OFF=**Programação W LINK desabilitada.

- **NOTA IMPORTANTE: MARCAR O PRIMEIRO TRANSMISSOR MEMORIZADO COM A ETIQUETA ADESIVA COM FORMA DE CHAVE (MASTER)**

O primeiro transmissor, no caso de programação manual, atribui o CÓDIGO CHAVE DO RECEPTOR; este código é necessário para se poder efectuar a sucessiva clonagem dos radiotransmissores.
O receptor de bordo incorporado Clonix dispõe também de algumas importantes funcionalidades avançadas:
- Clonagem do transmissor master (rolling code ou com código fixo)
- Clonagem por substituição de transmissores já inseridos no receptor
- Gestão da database dos transmissores
- Gestão comunidade de receptores

Para a utilização destas funcionalidades avançadas, consultar as instruções do programador palmar universal e a Guia para a programação CLONIX fornecidas com o dispositivo do programador palmar universal.

8.4) MENU LÍNGUA (LAnGUAGE)
Permite definir a língua do programador no display.

8.5) MENU DEFAULT (dEFAULt)
Leva a central para os valores predefinidos de fábrica pelas predefinições.

8.6) MENU AJUSTE AUTOMÁTICO (AUtoSEt) (Fig. F)
- Colocar a folha na posição de fecho
- Dar início a uma operação de ajuste automático colocando-se no menu específico do quadro VENERE D.
- Assim que se pressionar a tecla OK visualiza-se a mensagem "… …. …", a central comanda uma manobra de abertura seguida por uma manobra de fecho, durante a qual é automaticamente ajustado o valor mínimo de binário necessário ao movimento da folha.
  Durante esta fase é importante evitar o escurecimento das fotocélulas, assim como a utilização dos comandos START, STOP e do display.

No final desta operação, a central de comando terá ajustado automaticamente os valores óptimos de binário. Verificá-los e eventualmente modificá-los tal como descrito na programação

ATENÇÃO! Verificar que o valor da força de impacto medido nos pontos previstos pela norma EN12445, seja inferior ao indicado pela norma EN 12453.

Atenção!!! Durante o ajuste automático a função de detecção de obstáculos não está activa; portanto, o instalador deve controlar o movimento do automatismo e impedir que pessoas ou coisas se aproximem ou fiquem parados no raio de acção do automatismo.

8.7) MENU DE REGULAÇÃO DO FIM-DE-CURSO (rEG. Fc) (Fig . E)

Fases da regulação dos fins-de-curso.

1) Posicionar-se em REG FC e confirmar com OK.
2) O display indica CLOSE, por meio das teclas PARA CIMA e PARA BAIXO, colocar a porta na posição de fim-de-curso de fecho. Confirmar com OK, o display indica PRG.
3) Se o display o indicar, agir no aro de regulação: no sentido anti-horário se o display indicar UP, no sentido horário se o display indicar DOWN. Quando se chega à posição correcta, o display indica OK. Confirmar com a tecla OK, o display indica PRG.
4) O display indica OPEN, por meio das teclas PARA CIMA e PARA BAIXO, colocar a porta na posição de fim-de-curso de abertura. Confirmar com OK, o display indica PRG.

Se o display indicar OK, significa que a regulação não teve êxito positivo.
As causas podem ser:
- pressão da tecla ESC antes do fim da regulação
- percurso memorizado demasiado curto

9) MÓDULOS OPCIONAIS SCS

9.1) CONEXÃO SERIAL POR MEIO DA PLACA SCS1 (Fig.O)

O quadro de comando VENERE D permite, através de específicas entradas e saídas seriais (SCS1), a realização da conexão centralizada de vários automatismos. Neste modo é possível, com um único comando, efectuar a abertura e o fecho de todos os automatismos ligados.
Seguindo o esquema da Fig.O, efectuar a conexão de todos os quadros de comando VENERE D, utilizando exclusivamente um cabo entrançado de tipo telefónico.
No caso em que se utilize um cabo telefónico com vários pares é indispensável utilizar os fios do mesmo par.
O comprimento do cabo telefónico entre um equipamento e o sucessivo não deve exceder os 250 m.
A este ponto é necessário configurar adequadamente cada quadro de comando VENERE D, definindo antes de mais nada uma central MASTER, que terá o controlo de todas as outras, necessariamente ajustadas como SLAVE (ver menu lógicas).
Além disso, definir o número de Zona (ver menu parâmetros) entre 0 e 127.
O número de zona permite criar grupos de automatismos, respondendo cada um dos quais ao Master de Zona. Cada zona pode ter um único Master; o master da Zona 0 controla também os slave das outras zonas.

9.2) Interface with WIEGAND systems via SCS-WIE module.

Tomar como referência as instruções do módulo SCS-WIE.

9.3) Expansão de entradas e saídas por meio do módulo opcional SCS-IO.

O módulo opcional SCS-IO permite acrescentar 2 entradas e 2 saídas à placa VENERE-D (Fig.D).
Para activar a ligação entre SCS-IO e VENERE-D é preciso inserir o módulo SCS-IO no conector específico e sucessivamente definir o parâmetro ZONA = 129.
A este ponto as 2 placas estão sincronizadas e as entradas / saídas da placa SCS-IO são geridas pela placa VENERE-D.

TABLE "A" - PARAMETERS MENU - (PArAM)

Logica	min.	max.	default	Definição	Descrição
tcA	0	120	40	**Tempo Fecho**	Automático Tempo de fecho automático [s]
cAPrALL	1	99	75	**Binário motores abertura**	Binário abertura [%] Define a sensibilidade ao obstáculo durante a abertura (1=max., 99=min.) A função autoset define automaticamente este parâmetro para um valor de 10%. O utilizador pode modificar este parâmetro com base nas necessidades de sensibilidade ao obstáculo.
cchrALL	1	99	75	**Binário motores fecho**	Binário fecho [%] Define a sensibilidade ao obstáculo durante o fecho (1=max., 99=min.) A função autoset define automaticamente este parâmetro para um valor de 10%. O utilizador pode modificar este parâmetro com base nas necessidades de sensibilidade ao obstáculo.
uELAP	10	99	99	**Velocidade na abertura**	Velocidade em regime na abertura [¨%] Define a velocidade que a porta deve alcançar em regime durante a abertura, em percentagem da velocidade máxima alcançável pelo accionador. A eventual modificação deste parâmetro será seguida por uma manobra completa de ajuste (identificada pela escrita "SET" sobre o display), durante a qual não está activo o reconhecimento activo do obstáculo.
uELch	10	99	99	**Velocidade no fecho**	Velocidade em regime durante o fecho [¨%] Define a velocidade que a porta deve alcançar em regime durante o fecho, em percentagem da velocidade máxima alcançável pelo accionador. A eventual modificação deste parâmetro será seguida por uma manobra completa de ajuste (identificada pela escrita "SET" sobre o display), durante a qual não está activo o reconhecimento activo do obstáculo.
SPA2 lo rALL	5	99	10	**Espaço de desaceleração**	Espaço desaceleração [%] Define o espaço de aproximação ao fim-de-curso. Este espaço é efectuado à baixa velocidade.
APErtPAr2 IALE	10	99	40	**Abertura parcial**	Abertura parcial [%] Regula a percentagem de abertura parcial em relação à abertura completa no funcionamento "Abertura parcial".
ZonE	0	129	0	**Zona**	Zona [] Define o número de zona da porta inserida na conexão serial para comandos centralizados. Zona=128 não utilizável. Zona=129 Utilização do módulo opcional SCS -I0.
oUt Prog 1	1	99	50	**Saída 1 de altura programável**	A saída entre os bornes 14-15 activa-se quando a porta ultrapassa a percentagem de abertura definida neste parâmetro (1% = porta fechada, 99% = porta aberta).
oUt Prog 2	1	99	50	**Saída 2 de altura programável**	A saída entre os bornes 4-5 do módulo opcional SCS-IO activa-se quando a porta ultrapassa a percentagem de abertura definida neste parâmetro (1% = porta fechada, 99% = porta aberta).

TABELA "B" - MENU LÓGICAS - (LoG Ic)

Logica	min.	max.	default	Definição	Descrição
tcA	---	---	**OFF**	**Tempo Fecho Automático**	ON Activa o fecho automático OFF desactiva o fecho automático.
bL. IMPAP.	---	---	**OFF**	**Bloqueia impulsos**	ON O impulso de start não tem nenhum efeito durante a fase de abertura. OFF O impulso de start tem efeito durante a fase de abertura.
3 PASS I	---	---	**OFF**	**3 Pasos**	ON Activa a lógica de 3 passos. Um impulso de start tem os seguintes efeitos: porta fechada: abre durante a abertura: pára a porta e liga o TCA (se configurado). Porta aberta: Fecha durante o fecho: pára e abre de novo OFF Activa a lógica de 4 passos. Um impulso de start tem os seguintes efeitos: porta fechada: abre durante a abertura: pára a porta e activa o TCA (se configurado) porta aberta: fecha durante no fecho: pára a porta e não activa o TCA (stop)
PrEALL	---	---	**OFF**	**Pré-alarme**	ON A lâmpada cintilante acende-se durante cerca de 3 segundos antes do arranque dos motores. OFF A lâmpada cintilante acende-se simultaneamente ao arranque dos motores.
UoMo PrES.	---	---	**OFF**	**Homem Presente**	ON Funcionamento com homem presente durante o fecho: a manobra de abertura ocorre automaticamente, a manobra de fecho continua enquanto for mantida a pressão na tecla de comando (CLOSE). OFF Funcionamento por impulsos (standard).
Fotoc. AP	---	---	**OFF**	**Fotocélulas em abertura**	ON No caso de escurecimento, exclui o funcionamento da fotocélula durante a abertura. Durante a fase de fecho, inverte imediatamente. OFFNo caso de escurecimento, as fotocélulas estão activas quer durante a abertura quer durante o fecho. Um escurecimento da fotocélula durante o fecho, inverte o movimento depois da desactivação da fotocélula.
tESt Phot	---	---	**OFF**	**Teste fotocélula**	ON Activa o controlo das fotocélulas OFFDesactiva o controlo das fotocélulas. Se estiver desabilitado (OFF) inibe a função de controlo das fotocélulas, permitindo a ligação de dispositivos não dotados de contacto suplementar de controlo.
tESt bAr	---	---	**OFF**	**Teste perfil**	ON Activa o controlo do perfil OFF Desactiva o controlo do perfil Se estiver desabilitado (OFF) inibe a função de controlo do perfil, permitindo a ligação de dispositivos não dotados de contacto suplementar de controlo.
MASter	---	---	**OFF**	**Master/Slave**	ON O quadro de comando é ajustado como Master numa ligação centralizada. OFF O quadro de comando é ajustado como Slave numa ligação centralizada.
codF IISo	---	---	**OFF**	**Código Fixo**	ON O receptor está configurado para o funcionamento no modo com código fixo. OFF O receptor está configurado para o funcionamento no modo rolling-code.
Prog. rAd Io	---	---	**ON**	**Programação radiocomandos**	ON Habilita a memorização dos transmissores via rádio: (Fig. K) 1- Premir em sequência a tecla escondida (P1) e a tecla normal (T1-T2-T3-T4) de um transmissor já memorizado no modo standard através do menu rádio. 2- Premir dentro de 10s a tecla escondida (P1) e a tecla normal (T1-T2-T3-T4) de um transmissor a memorizar. O receptor sai do modo programação passados 10s, dentro deste tempo é possível inserir outros transmissores novos. Este modo não requer o acesso ao quadro de comando. OFF Desabilita a memorização dos transmissores via rádio. Os transmissores são memorizados apenas utilizando o menu Rádio específico.
ScA 2ch	---	---	**OFF**	**Indicador luminoso portão aberto ou II° canal rádio:**	ON A saída entre os bornes 6-7 do módulo opcional SCS-10 é configurada com Indicador luminoso de portão aberto; neste caso, o II° canal rádio comanda a abertura do postigo. OFF A saída entre os bornes 6-7 do módulo opcional SCS-IO é configurada como II° canal rádio.
StArt-oPEn	---	---	**OFF**	**Selecção START - OPEN**	ON A entrada entre os dois bornes 3-4 funciona como OPEN. OFF A entrada entre os dois terminais 3-4 funciona como START.
PEd-cLoSE	---	---	**OFF**	**Selecção POSTIGO - CLOSE**	ON A entrada entre os dois bornes 16-17 funciona como CLOSE. OFF A entrada entre os dois terminais 16-17 funciona como POSTIGO.
Inu. Mot.	---	---	**OFF**	**Inversão do movimento**	ON Inverte o movimento da rotação standard (Ver Fig.I). OFF Rotação standard (Ver Fig.I).

ΠΡΟΣΒΑΣΗ ΣΤΑ ΜΕΝΟΥ

Πιέστε το μπουτόν OK

OK

bFt — Έκδοση λογισμικού κεντρικής μονάδας
0000 — Συνολικός αρ. κύκλων (x 10)
0000 — Αρ. κύκλων από τελευταία συντήρηση (x 10)
00 — Αρ. αποθηκευμένων τηλεχειριστηρίων

ΥΠΟΜΝΗΜΑ

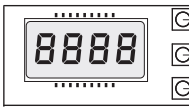

Μετακίνηση επάνω
Μετακίνηση κάτω
} Άκυρο/επιστροφή στο προηγούμενο μενού
OK ↵

□π□□□□□□□□□/□□□μμ□ □□□□□□

PArAM → OK → PArAM. 1 → OK → [000] → P1 ↑ + / P2 ↓ − → OK → PrG
PArAM. 2 → OK → [000] → P1 ↑ + / P2 ↓ − → OK → PrG
PArAM. . . . → OK → [000] → P1 ↑ + / P2 ↓ − → OK → PrG

ΒΛ. ΜΕΝΟΥ ΠΑΡΑΜΕΤΡΟΙ

LoGIC → OK → LoGIC. 1 → OK → [on] → P1 ↑ + / P2 ↓ − → OK → PrG
LoGIC. 2 → OK → [oFF] → P1 ↑ + / P2 ↓ − → OK → PrG
LoGIC. . . . → OK → [ ] → P1 ↑ + / P2 ↓ − → OK → PrG

ΒΛ. ΜΕΝΟΥ ΛΕΙΤΟΥΡΓΙΑ

rAdIo → OK → Add. StArt → OK → hiddEn bUttOn → rELEASE → dESIrEd bUttOn → ok 01
Add. 2ch → OK → hiddEn bUttOn → rELEASE → dESIrEd bUttOn → ok 01
rEAd → OK → -:- → 01 t1 / Ko

ΒΛ. ΜΕΝΟΥ ΡΑΔΙΟΜΕΤΑΔΟΣΗΣ

ErASE 64 → OK → PrG.
cod rX → OK → 1A9c → OK → 22Fd → OK → 01 → OK
uK → OK → [oFF] → P1 ↑ + / P2 ↓ − → OK → PrG

LANGUAGE → OK → ItA / FrA / dEU / EnG / ESP → OK
dEFAULt → OK → PrG
AUtoSEt → OK → . . . . . → ok / Ko → OK **(Fig. F)**
LSU AdJ → OK → **Ρύθμιση τερματικών διαδρομής**

+/- , -↓ +↑ , End

ΛΕΙΤΟΥΡΓΙΑ	ΔΙΑΓΝΩΣΗ
PEd	ενεργοποίηση εισόδου μερικού ανοίγματος
StrE	ενεργοποίηση εισόδου START
StoP	ενεργοποίηση εισόδου STOP
Phot	ενεργοποίηση εισόδου PHOT
bAr	ενεργοποίηση εισόδου εμποδίου
cLoS	ενεργοποίηση εισόδου CLOSE
oPEn	ενεργοποίηση εισόδου OPEN
SUo	ενεργοποίηση τερματικού ανοίγματος
SUc	ενεργοποίηση τερματικού κλεισίματος
AMP	αντιστροφή από εμπόδιο
SEt	διαδικασία αυτόματης ρύθμισης σε εξέλιξη. **ΠΡΟΣΟΧΗ! Η ανίχνευση του εμποδίου δεν είναι ενεργοποιημένη.**
Er01	σφάλμα τεστ φωτοκυττάρου
Er02	σφάλμα τεστ ανιχνευτή εμποδίων
Er 10	σφάλμα τεστ mosfet
Er 11	σφάλμα τεστ shunt
Er21	σφάλμα τεστ encoder
Er40	σφάλμα θερμικής ασφάλειας
Er50	σφάλμα επικοινωνίας με προαιρετική μονάδα

35.40
- Επιλεγμένο όριο ροπής %
- Μέγιστη ροπή μοτέρ %

D811627 00101_02

ΠΡΟΣΟΧΗ
Σημαντικές οδηγίες ασφαλείας. Διαβάστε και τηρείτε σχολαστικά τις οδηγίες του φυλλαδίου Προειδοποιήσεις και τις Οδηγίες χρήσης που συνοδεύουν το προϊόν, καθώς η λανθασμένη εγκατάσταση μπορεί να προκαλέσει ατυχήματα ή βλάβες. Τα φυλλάδια παρέχουν σημαντικές οδηγίες σχετικά με την ασφάλεια, την εγκατάσταση, τη χρήση και τη συντήρηση. Φυλάξτε τις οδηγίες χρήσης μαζί με το τεχνικό φυλλάδιο για μελλοντική χρήση.

1) ΓΕΝΙΚΗ ΑΣΦΑΛΕΙΑ
- Τα συστατικά στοιχεία του μηχανισμού και η εγκατάσταση πρέπει να ανταποκρίνονται στις ακόλουθες ευρωπαϊκές οδηγίες: 2004/108/ΕΟΚ, 2006/95/ ΕΟΚ,98/37/ΕΟΚ, 89/106/ΕΟΚ (όπως τροποποιήθηκαν). Στις χώρες εκτός ΕΟΚ, εκτός από την ισχύουσα εθνική νομοθεσία πρέπει να τηρούνται τα παραπάνω πρότυπα για να επιτυγχάνεται επαρκές επίπεδο ασφαλείας.
- Η Εταιρεία δεν φέρει καμία ευθύνη για τη μην ακατάλληλη χρήση ή για χρήση διαφορετική από εκείνη για την οποία προορίζεται και αναφέρεται στο παρόν φυλλάδιο, καθώς και τη μη τήρηση των κανόνων της Ορθής Τεχνικής στην κατασκευή των συστημάτων (πόρτες, καγκελόπορτες κλπ.) και για τις παραμορφώσεις που μπορούν να υποστούν κατά τη χρήση.
- Βεβαιωθείτε ότι το δηλωμένο διάστημα θερμοκρασίας είναι συμβατό με τον τόπο εγκατάστασης του αυτοματισμού.
- Μην εγκαθιστάτε το προϊόν σε εκρηκτική ατμόσφαιρα.
- Πριν από κάθε επέμβαση στην εγκατάσταση διακόψτε την ηλεκτρική τροφοδοσία. Αποσυνδέστε επίσης τυχόν εφεδρικές μπαταρίες (εάν υπάρχουν).
- Το δίκτυο τροφοδοσίας του αυτοματισμού πρέπει να διαθέτει διακόπτη ή πολυπολικό θερμομαγνητικό διακόπτη με ελάχιστη απόσταση ανοίγματος των επαφών 3,0 mm.
- Βεβαιωθείτε ότι πριν το δίκτυο τροφοδοσίας υπάρχει διαφορικός διακόπτης με όριο επέμβασης 0.03A.
- Ελέγξτε την εγκατάσταση γείωσης: συνδέστε όλα τα μεταλλικά μέρη του συστήματος (πόρτες, καγκελόπορτες κλπ.) και όλα τα εξαρτήματα της εγκατάστασης που διαθέτουν ακροδέκτη γείωσης.
- Για την εγκατάσταση πρέπει να χρησιμοποιηθούν συστήματα ασφαλείας και χειρισμού βάσει του προτύπου EN 12978.
- Τοποθετήστε όλα τα εξαρτήματα ασφαλείας (φωτοκύτταρα, ανιχνευτές εμποδίων κλπ.) που είναι αναγκαία για την προστασία της περιοχής από κινδύνους σύνθλιψης, πρόσκρουσης και ακρωτηριασμού.
- Το μοτέρ δεν μπορεί να εγκατασταθεί σε φύλλα που ενσωματώνουν πόρτες (εκτός και εάν το μοτέρ ενεργοποιείται όταν η πόρτα είναι ανοιχτή)
- Εάν ο αυτοματισμός εγκαθίσταται σε ύψος κάτω των 2,5 m ή εάν είναι προσπελάσιμος, θα πρέπει να διασφαλίζεται κατάλληλος βαθμός προστασίας των ηλεκτρικών και μηχανικών μερών.
- Τα σταθερά χειριστήρια πρέπει να τοποθετηθούν σε θέση που να επιτρέπει τον οπτικό έλεγχο της πόρτας, αλλά μακριά από κινούμενα μέρη. Εάν το χειριστήριο δεν διαθέτει κλειδί, πρέπει να εγκαθίσταται σε ύψος τουλάχιστον 1,5 m και σε σημείο απροσπέλαστο για το κοινό
- Τοποθετήστε τουλάχιστον ένα σύστημα φωτεινής σήμανσης (φάρο) σε ορατή θέση, καθώς και πινακίδα με την ένδειξη "Προσοχή".
- Εάν δεν υπάρχουν ήδη οδηγίες, τοποθετήστε μόνιμη ετικέτα σχετικά με τη λειτουργία της χειροκίνητης απεμπλοκής κοντά στο χειριστήριο.
- Βεβαιωθείτε ότι κατά τη διάρκεια του κύκλου δεν υπάρχει κίνδυνος σύνθλιψης μεταξύ του κινούμενου τμήματος και των γύρω σταθερών στοιχείων
- Μετά την εγκατάσταση, βεβαιωθείτε ότι το μοτέρ έχει ρυθμιστεί σωστά και ότι τα συστήματα προστασίας και απεμπλοκής λειτουργούν σωστά.
- Χρησιμοποιείτε μόνο γνήσια εξαρτήματα για οποιαδήποτε επέμβαση συντήρησης ή επισκευής. Η εταιρεία δεν φέρει καμία ευθύνη για την ασφάλεια και τη σωστή λειτουργία του μηχανισμού σε περίπτωση χρήσης εξαρτημάτων άλλων κατασκευαστών.
- Μην εκτελείται καμία τροποποίηση στα εξαρτήματα του αυτοματισμού, εάν δεν έχει εγκριθεί από τον κατασκευαστή.
- Η διάθεση των υλικών συσκευασίας (πλαστικά, χαρτόνι, φελιζόλ κλπ.) πρέπει να γίνει σύμφωνα με τους ισχύοντες κανονισμούς. Φυλάξτε τις νάιλον σακούλες και το φελιζόλ μακριά από παιδιά.

Προσοχή! Για τη σύνδεση στο δίκτυο, χρησιμοποιήστε ένα πολυπολικό καλώδιο με ελάχιστη διατομή 4x1.5mm² και τύπου προβλεπόμενου από τους προαναφερθέντες κανονισμούς (για παράδειγμα, το καλώδιο μπορεί να είναι τύπου H05VV-F με διατομή 4x1.5mm²). Για τη σύνδεση των βοηθητικών στοιχείων χρησιμοποιείτε αγωγούς με ελάχιστη διατομή 1 mm².
Τοποθετήστε πολυπολικό διακόπτη με άνοιγμα επαφών τουλάχιστον 3 mm και προστασία από υπερφόρτωση, ικανό να απομονώνει τον αυτοματισμό από το δίκτυο.
Χρησιμοποιείτε μπουτόν με ικανότητα τουλάχιστον 10A-250V.

Οι αγωγοί πρέπει να στερεώνονται με πρόσθετο σύστημα κοντά στους ακροδέκτες, για παράδειγμα με δετικά καλωδίων.
Κατά την εγκατάσταση το ηλεκτρικό καλώδιο πρέπει να απογυμνώνεται έτσι ώστε να επιτρέπει τη σύνδεσης του αγωγού γείωσης στον ειδικό ακροδέκτη αφήνοντας ωστόσο τους ενεργούς αγωγούς όσο το δυνατόν πιο κοντούς. Ο αγωγός γείωσης πρέπει να είναι ο τελευταίος που θα τεντώνεται σε περίπτωση που λασκάρει το σύστημα στερέωσης του καλωδίου.

ΠΡΟΣΟΧΗ: οι αγωγοί πολύ χαμηλής τάσης ασφαλείας πρέπει να διαχωρίζονται από τους αγωγούς χαμηλής τάσης.
Η πρόσβαση στο ηλεκτρικό ερμάριο και στα τερματικά διαδρομής πρέπει να γίνεται μόνον από εξειδικευμένο προσωπικό.

Θα πρέπει να διασφαλίζεται η τήρηση των ισχυόντων κανόνων ασφαλείας για την προστασία ανθρώπων, ζώων και αντικειμένων και ειδικότερα θα πρέπει να αποφεύγονται κίνδυνοι ατυχήματος από σύνθλιψη. Όλα τα κρίσιμα σημεία θα πρέπει να προστατεύονται από συστήματα ασφαλείας σύμφωνα με όσα ορίζουν οι ισχύοντες κανονισμοί.

Έλεγχος του συστήματος αυτοματισμού
Πριν θέσετε σε λειτουργία το σύστημα αυτοματισμού, ελέγξτε σχολαστικά τα ακόλουθα:
- Ελέγξτε εάν όλα τα εξαρτήματα είναι καλά στερεωμένα.
- Ελέγξτε τη σωστή λειτουργία όλων των συστημάτων ασφαλείας (φωτοκύτταρα, ανιχνευτές εμποδίων κλπ.).
- Βεβαιωθείτε ότι το σύστημα προστασίας από σύνθλιψη ακινητοποιεί το σύστημα εντός των ορίων που ορίζουν οι ισχύοντες κανονισμοί.
- Ελέγξτε το χειριστήριο χειρισμού έκτακτης ανάγκης.
- Ελέγξτε τη διαδικασία ανοίγματος και κλεισίματος με τα χρησιμοποιούμενα χειριστήρια.
- Ελέγξτε το ηλεκτρονικό σύστημα λειτουργίας με κανονική και προσωπική διαμόρφωση.

Χρήση συστήματος αυτοματισμού
Επειδή το σύστημα αυτοματισμού μπορεί να ελέγχεται εξ αποστάσεως με τηλεχειριστήριο ή μπουτόν start χωρίς να υπάρχει οπτικός έλεγχος, είναι απαραίτητο να ελέγχετε συχνά την τέλεια απόδοση όλων των συστημάτων ασφαλείας. Σε περίπτωση ανωμαλίας λειτουργίας, φροντίστε αμέσως για την αποκατάστασή της απευθυνόμενοι σε εξειδικευμένο τεχνικό.
Μην επιτρέπετε σε κανέναν να στέκεται μέσα στην ακτίνα δράσης του μηχανισμού. Αναλόγως με το χρησιμοποιούμενο χειριστήριο, η χρήση του συστήματος αυτοματισμού πρέπει να ανταποκρίνεται σε όσα ορίζει ο εγκαταστάτης έτσι ώστε να λειτουργεί με συνθήκες ασφαλείας.

Χειριστήριο
Η χρήση του συστήματος αυτοματισμού επιτρέπει το μηχανοκίνητο άνοιγμα και κλείσιμο της πόρτας. Το χειριστήριο μπορεί να είναι διαφόρων τύπων (χειροκίνητο, τηλεχειριστήριο, μαγνητική κάρτα κλπ.) αναλόγως με τις ανάγκες και τα χαρακτηριστικά της εγκατάστασης. Για τα συστήματα χειρισμού βλ. τις σχετικές οδηγίες.
Οι χρήστες του συστήματος αυτοματισμού πρέπει να γνωρίζουν τη χρήση του.

Συντήρηση
Για οποιαδήποτε επέμβαση συντήρησης πρέπει να διακόπτεται την τροφοδοσία του συστήματος.
- Ελέγχετε κατά περιόδους το σύστημα μετάδοσης της κίνησης.
- Ελέγχετε όλα τα συστήματα ασφαλείας της πόρτας και του συστήματος κίνησης.
- Για οποιαδήποτε ανωμαλία λειτουργίας που δεν αντιμετωπίζεται, διακόψτε την τροφοδοσία του συστήματος και ζητήστε την επέμβαση εξειδικευμένου τεχνικού (εγκαταστάτη). Στην περίοδο εκτός λειτουργίας, ενεργοποιήστε τη χειροκίνητη αποσύμπλεξη για να επιτρέπεται το χειροκίνητο άνοιγμα και κλείσιμο της πόρτας.

ΔΙΑΛΥΣΗ
ΠΡΟΣΟΧΗ! Απευθυνθείτε μόνο σε εξειδικευμένο τεχνικό. Η διάθεση των υλικών πρέπει να γίνει σύμφωνα με την ισχύουσα νομοθεσία. Σε περίπτωση διάλυσης του αυτοματισμού δεν υπάρχουν ιδιαίτεροι κίνδυνοι που απαιτούν προφυλάξεις. Τα υλικά για διάθεση πρέπει να χωρίζονται ανά κατηγορία (ηλεκτρικά - χαλκός - αλουμίνιο - πλαστικά - κλπ.).

ΑΠΟΣΥΝΑΡΜΟΛΟΓΗΣΗ
ΠΡΟΣΟΧΗ! Απευθυνθείτε μόνο σε εξειδικευμένο τεχνικό.
Σε περίπτωση αποσυναρμολόγησης του μηχανισμού για να τοποθετηθεί σε διαφορετικό σημείο:
- Διακόψτε την τροφοδοσία και αποσυνδέστε όλη την ηλεκτρική εγκατάσταση.
- Σε περίπτωση που κάποια εξαρτήματα δεν μπορούν να αφαιρεθούν ή είναι ελαττωματικά, φροντίστε για την αντικατάστασή τους.

ΕΓΧΕΙΡΙΔΙΟ ΕΓΚΑΤΑΣΤΑΣΗΣ

2) ΓΕΝΙΚΑ

Μοτέρ για πολύσπαστες πόρτες οροφής για κατοικίες και βιομηχανίες.
Το μικρό μέγεθος και η ευελιξία τοποθέτησης επιτρέπουν την εγκατάσταση του συστήματος με ποικίλους τρόπους.

3) ΤΕΧΝΙΚΑ ΧΑΡΑΚΤΗΡΙΣΤΙΚΑ	
Τροφοδοσία:	230V ±10%, 50/60Hz (*)
Μέγ. απορροφούμενη ισχύς:	70W
Τερματικά διαδρομής:	Ηλεκτρονικό με ENCODER MAX 18 στροφές Άξονα εξόδου
Εσωτερικός φωτισμός:	24V Λαμπτήρας ~ max. 25W, E14
Θερμοκρασία λειτουργίας:	-15°C / +55°C
Μέγ. μέγεθος πόρτας:	20 m^2
Μέγ. ροπή:	55 Nm
Λίπανση:	Μόνιμη με γράσο
Χειροκίνητος χειρισμός:	Μηχανική αποσύμπλεξη με διακόπτη
Βαθμός προστασίας:	IP 40
Θόρυβος	<70dBA
Βάρος ενεργοποιητή:	10 kg
Διαστάσεις:	Βλ. Fig. H
Τροφοδοσία εξαρτημάτων:	24V~ (180 mA)
Σύνδεση φάρου:	24V max 25W
Ασφάλειες:	Βλ. Fig. D
Ενσωματωμένος ραδιοδέκτης Rolling-Code:	συχνότητα 433.92MHz

(*) Ειδικές τάσεις τροφοδοσίας κατόπιν παραγγελίας.

Εκδόσεις πομπών που χρησιμοποιούνται:
Όλοι οι πομποί ROLLING CODE που είναι συμβατοί με **.**

4) ΑΦΑΙΡΕΣΗ ΚΑΛΥΜΜΑΤΟΣ Fig. A

5) ΠΡΟΕΤΟΙΜΑΣΙΑ ΣΩΛΗΝΩΝ Fig. B

6) ΕΓΚΑΤΑΣΤΑΣΗ ΕΝΕΡΓΟΠΟΙΗΤΗ Fig. C

5) ΕΙΣΟΔΟΣ ΚΑΛΩΔΙΩΝ Fig. I

6) ΧΕΙΡΟΚΙΝΗΤΗ ΑΠΟΣΥΜΠΛΕΞΗ (Βλ. ΟΔΗΓΙΕΣ ΧΡΗΣΗΣ **-Fig. Y-).**

7) ΣΥΝΔΕΣΕΙΣ

ΑΚΡΟΔΕΚΤΗΣ	ΠΕΡΙΓΡΑΦΗ
JP2	Καλωδίωση μετασχηματιστή
JP10	Καλωδίωση μοτέρ
1-2	Είσοδος κεραίας για ενσωματωμένη κεραία ραδιοδέκτη (1:ΠΛΕΞΟΥΔΑ. 2: ΣΗΜΑ)
3-4	Είσοδος START / OPEN (N.O.)
3-5	Είσοδος STOP (N.C.) Εάν δεν χρησιμοποιείται αφήστε το βραχυκυκλωτήρα στη θέση του.
3-6	Είσοδος ΦΩΤΟΚΥΤΤΑΡΟ (N.C.) Εάν δεν χρησιμοποιείται αφήστε το βραχυκυκλωτήρα στη θέση του.
3-7	Είσοδος COSTA (N.C.) Εάν δεν χρησιμοποιείται αφήστε το βραχυκυκλωτήρα στη θέση του.
8-9	Έξοδος 24 V~ για φάρο (25 W max)
10-11	Έξοδος 24V~ 180mA max - τροφοδοσία φωτοκυττάρων ή άλλων διατάξεων.
12-13	Έξοδος 24V~ Vsafe 180mA max - τροφοδοσία πομπών φωτοκυττάρων με έλεγχο.
14-15	(Επαφή NO) / Έξοδος 1 προγραμματιζόμενη σε ύψος
16-17	Είσοδος ΜΕΡΙΚΟ ΑΝΟΙΓΜΑ / CLOSE (N.O.)
1-2 (SCS-IO)	Είσοδος FAULT-PHOT (NO). Είσοδος για φωτοκύτταρα με επαφή ελέγχου N.O.
1-3 (SCS-IO)	Είσοδος FAULT-BAR (NO). Είσοδος για ανιχνευτές εμποδίων με επαφή ελέγχου N.O.
4-5 (SCS-IO)	(Επαφή NO) / Έξοδος 2 προγραμματιζόμενη σε ύψος
6-7 (SCS-IO)	Έξοδος λυχνίας ανοιχτής πόρτας / 2° κανάλι ραδιοκυμάτων (επαφή NO)

7.1) ΣΥΣΤΗΜΑΤΑ ΑΣΦΑΛΕΙΑΣ

Σημείωση: χρησιμοποιείτε μόνο συστήματα ασφαλείας δέκτη με επαφή ελεύθερης εναλλαγής.

Fig. L: Σύνδεση 1 μη ελεγμένου συστήματος (φωτοκύτταρο ή ανιχνευτής εμποδίου).

Fig. M: Σύνδεση 1 ελεγμένου συστήματος (φωτοκύτταρο ή ανιχνευτής εμποδίου).

Fig. N: Σύνδεση 2 ελεγμένων συστημάτων (φωτοκύτταρα ή ανιχνευτές εμποδίου). Η σύνδεση αυτή είναι εφικτή μόνο με την προαιρετική μονάδα SCS-IO.

8) ΡΥΘΜΙΣΕΙΣ

ΣΥΝΙΣΤΩΜΕΝΗ ΔΙΑΔΙΚΑΣΙΑ ΡΥΘΜΙΣΕΩΝ:
Ρύθμιση τερματικών διαδρομής (Fig. E)
Αυτορρύθμιση (Fig. F)
Προγραμματισμός τηλεχειριστηρίου (Fig. G)
Ενδεχόμενες ρυθμίσεις παραμέτρων / λειτουργιών

8.1) ΜΕΝΟΥ ΠΑΡΑΜΕΤΡΟΙ (PArAM)
(ΠΙΝΑΚΑΣ "A" ΠΑΡΑΜΕΤΡΟΙ)

8.2) ΜΕΝΟΥ ΛΕΙΤΟΥΡΓΙΩΝ (Lou Ic)
(ΠΙΝΑΚΑΣ "B" ΛΕΙΤΟΥΡΓΙΕΣ)

8.3) ΜΕΝΟΥ ΡΑΔΙΟΕΠΙΚΟΙΝΩΝΙΑ (rAd Io)

Λειτουργία	Περιγραφή
Add StArt	**Προσθήκη Μπουτόν start** συσχετίζει το επιθυμητό μπουτόν με την εντολή Start
Add 2ch	**Προσθήκη Μπουτόν 2ch** συσχετίζει το επιθυμητό μπουτόν με την εντολή 2ου καναλιού ραδιοκυμάτων
rEAd	**Ανάγνωση** Εκτελεί τον έλεγχο του μπουτόν ενός δέκτη. Εάν είναι αποθηκευμένο επιστρέφει τον αριθμό του δέκτη στη θέση μνήμης (από 01 έως 63) και τον αριθμό του μπουτόν (T1-T2-T3 ή T4).
ErASE 64	**Διαγραφή Καταλόγου** **ΠΡΟΣΟΧΗ!** Διαγράφει από τη μνήμη του δέκτη όλα τα αποθηκευμένα τηλεχειριστήρια.
cod rH	**Ανάγνωση κωδικού δέκτη** Εμφανίζει τον κωδικό δέκτη που είναι αναγκαίος για την αναπαραγωγή των τηλεχειριστηρίων.
UH	**ON =** Ενεργοποιεί τον προγραμματισμό εξ αποστάσεως των καρτών μέσω ενός πομπού W LINK που έχει καταχωρηθεί στη μνήμη. Αυτή η ενεργοποίηση παραμένει ενεργοποιημένη για 3 λεπτά από το τελευταίο πάτημα του τηλεχειριστηρίου W LINK. **OFF=** Προγραμματισμός W LINK απενεργοποιημένος.

- **ΣΗΜΑΝΤΙΚΗ ΣΗΜΕΙΩΣΗ: ΤΟΠΟΘΕΤΗΣΤΕ ΣΤΟ ΠΡΩΤΟ ΑΠΟΘΗΚΕΥΜΕΝΟ ΤΗΛΕΧΕΙΡΙΣΤΗΡΙΟ ΤΟ ΣΗΜΑ ΤΟΥ ΚΛΕΙΔΙΟΥ MASTER.**

Σε περίπτωση χειροκίνητου προγραμματισμού, το πρώτο αποθηκευμένο τηλεχειριστήριο καθορίζει τον ΚΩΔΙΚΟ ΚΛΕΙΔΙΟΥ ΤΟΥ ΔΕΚΤΗ. Ο κωδικός αυτός είναι αναγκαίος για την αναπαραγωγή των τηλεχειριστηρίων.
Ο ενσωματωμένος δέκτης Clonix διαθέτει επίσης ορισμένες σημαντικές προηγμένες λειτουργίες:

- Αναπαραγωγή πομπού master (κυλιόμενος ή σταθερός κωδικός)
- Αναπαραγωγή για αντικατάσταση πομπών που έχουν καταχωρηθεί ήδη στο δέκτη
- Διαχείριση βάσης δεδομένων πομπών
- Διαχείριση ομάδας δεκτών

Για τη χρήση αυτών των προηγμένων λειτουργιών συμβουλευθείτε τις οδηγίες του φορητού προγραμματιστή και του Οδηγού Προγραμματισμού CLONIX που διατίθενται με το σύστημα του φορητού προγραμματιστή.

8.4) ΜΕΝΟΥ ΓΛΩΣΣΑ (LAnGUAGE)
Επαναφέρει την κεντρική μονάδα στις προκαθορισμένες ρυθμίσεις.

8.5) ΜΕΝΟΥ ΠΡΟΚΑΘΟΡΙΣΜΕΝΕΣ (dEFAULt)
Επαναφέρει την κεντρική μονάδα στις προκαθορισμένες ρυθμίσεις.

D811627 00101_02

8.6) ΜΕΝΟΥ ΑΥΤΟΡΡΥΘΜΙΣΗ (AUtoSEt) (Fig. F)

Τοποθετήστε την πόρτα σε κλειστή θέση

- Εκτελέστε έναν κύκλο αυτορρύθμισης από το ειδικό μενού του πίνακα VENERE D.
- Μόλις πατηθεί το μπουτόν OK εμφανίζεται το μήνυμα ".... ....", η κεντρική μονάδα εκτελεί την κίνηση ανοίγματος και στη συνέχεια του κλεισίματος, κατά τη διάρκεια των οποίων ρυθμίζεται αυτόματα η ελάχιστη τιμή αναγκαίας ροπής για την κίνηση της πόρτας.
  Κατά τη διάρκεια της φάσης αυτής πρέπει να αποφεύγεται η σκίαση των φωτοκυττάρων, καθώς και η χρήστη των χειριστηρίων START, STOP και της οθόνης.

Στο τέλος της διαδικασίας η κεντρική μονάδα ελέγχου ρυθμίζει αυτόματα τις ιδανικές τιμές ροπής. Ελέγξτε και ενδεχομένως αλλάξτε τις τιμές σύμφωνα με τις οδηγίες προγραμματισμού

⚠ ΠΡΟΣΟΧΗ!! Βεβαιωθείτε ότι η τιμή της δύναμης κρούσης που μετριέται στα σημεία τα οποία ορίζει το πρότυπο EN12445, είναι κατώτερη από την τιμή που προβλέπει το πρότυπο EN 12453.

⚠ Προσοχή!! Κατά τη διάρκεια της αυτορρύθμισης η λειτουργία ανίχνευσης εμποδίων δεν είναι ενεργή. Ο εγκαταστάτης πρέπει να ελέγχει την κίνηση του αυτοματισμού και να μην επιτρέπει σε κανέναν να πλησιάσει ή να σταθεί εντός της ακτίνας δράσης του μηχανισμού.

8.7) ΜΕΝΟΥ ΡΥΘΜΙΣΗΣ ΤΕΡΜΑΤΙΚΩΝ (LSU AdJ) (Fig . E)

Φάσης ρύθμισης των τερματικών:

1) Επιλέξτε REG FC και επιβεβαιώστε με OK.
2) Στην οθόνη εμφανίζεται η ένδειξη CLOSE. Με τα μπουτόν ΕΠΑΝΩ και ΚΑΤΩ μετακινήστε την πόρτα στη θέση του τερματικού κλεισίματος. Επιβεβαιώστε με OK. Στην οθόνη εμφανίζεται η ένδειξη PRG.
3) Εάν εμφανιστεί σχετικό μήνυμα στην οθόνη, γυρίστε το δακτύλιο ρύθμισης: αριστερόστροφα εάν στην οθόνη εμφανίζεται η ένδειξη UP, δεξιόστροφα εάν εμφανίζεται η ένδειξη DOWN. Όταν επιτευχθεί η σωστή θέση, στην οθόνη εμφανίζεται η ένδειξη OK. Επιβεβαιώστε με το μπουτόν OK. Στην οθόνη εμφανίζεται η ένδειξη PRG.
4) Στην οθόνη εμφανίζεται η ένδειξη OPEN. Με τα μπουτόν ΕΠΑΝΩ και ΚΑΤΩ μετακινήστε την πόρτα στη θέση του τερματικού ανοίγματος. Επιβεβαιώστε με OK. Στην οθόνη εμφανίζεται η ένδειξη PRG.

Εάν στην οθόνη εμφανίζεται η ένδειξη KO, σημαίνει ότι η ρύθμιση δεν ολοκληρώθηκε σωστά.

οι αιτίες μπορεί να είναι:

- η πίεση του μπουτόν ESC πριν την ολοκλήρωση της ρύθμισης
- αποθήκευση πολύ μικρής διαδρομής

9) ΠΡΟΑΙΡΕΤΙΚΕΣ ΜΟΝΑΔΕΣ SCS

9.1) ΣΕΙΡΙΑΚΗ ΣΥΝΔΕΣΗ ΜΕ ΠΛΑΚΕΤΑ SCS1 (Fig. O)

Ο πίνακας χειρισμού VENERE D επιτρέπει μέσω ειδικών σειριακών εσόδων και εξόδων (SCS1) την κεντρική σύνδεση περισσότερων συστημάτων αυτοματισμού. Με αυτόν τον τρόπο ένα χειριστήριο μπορεί να ανοίγει και να κλείνει όλα τα συνδεδεμένα συστήματα αυτοματισμού.

Εφαρμόζοντας τις οδηγίες στην Fig. O, συνδέστε όλους τους πίνακες χειρισμού VENERE D, χρησιμοποιώντας απλό τηλεφωνικό καλώδιο.

Σε περίπτωση χρήσης τηλεφωνικού καλωδίου με περισσότερα ζεύγη αγωγών, είναι αναγκαίο να χρησιμοποιηθούν οι αγωγοί του ίδιου ζεύγους.

Το μήκος του τηλεφωνικού καλωδίου μεταξύ δύο συσκευών δεν πρέπει να υπερβαίνει τα 250 m.

Στη συνέχεια θα πρέπει να διαμορφώσετε κατάλληλα κάθε πίνακα χειρισμού VENERE D, προγραμματίζοντας καταρχάς μια κεντρική μονάδα MASTER που θα ελέγχει όλες τις υπόλοιπες, οι οποίες θα είναι αναγκαστικά προγραμματισμένες ως SLAVE (βλ. μενού Λειτουργίες).

Προγραμματίστε επίσης τον αριθμό Ζώνης (βλ. μενού Παράμετροι) από 0 έως 127.

Ο αριθμός ζώνης επιτρέπει τη δημιουργία ομάδων αυτοματισμού, η κάθε μία από τις οποίες ελέγχεται από το Master Ζώνης. Κάθε ζώνη μπορεί να έχει ένα μόνο Master και το master της Ζώνης 0 ελέγχει τα master και τα slave όλων των άλλων ζωνών.

9.2) Διασύνδεση με συστήματα WIEGAND μέσω μονάδας SCS-WIE.

Συμβουλευθείτε τις οδηγίες της μονάδας SCS-WIE.

9.3) Επέκταση εισόδων και εξόδων μέσω της προαιρετικής μονάδας SCS-IO. Η προαιρετική μονάδα SCS-IO επιτρέπει την προσθήκη 2 εισόδων και 2 εξόδων στην πλακέτα VENERE-D (Fig. D).

Για να ενεργοποιήσετε τη σύνδεση μεταξύ SCS-IO και VENERE-D πρέπει να τοποθετήσετε τη μονάδα SCS-IO στην ειδική υποδοχή και στη συνέχεια να προγραμματίσετε την παράμετρο ΖΩΝΗ = 129.

Στο σημείο αυτό οι 2 πλακέτες συγχρονίζονται και οι είσοδοι / έξοδοι της πλακέτας SCS-IO ελέγχονται από την πλακέτα VENERE-D.

ΠΙΝΑΚΑΣ "A" - ΜΕΝΟΥ ΠΑΡΑΜΕΤΡΟΙ - (PArAM)

Λειτουργία	ελάχ.	μέγ.	default	Ορισμός	Περιγραφή
tcA	0	120	40	**Χρόνος Κλεισίματος**	Χρόνος αυτόματου κλεισίματ [s]
oPt SLou	1	99	75	**Ροπή ανοίγματος**	Ροπή ανοίγματος [%] Ρυθμίζει την ευαισθησία στο εμπόδιο κατά το άνοιγμα (1=μέγ., 99=ελάχ.) Η λειτουργία αυτορρύθμισης ρυθμίζει αυτόματα αυτήν την παράμετρο στην τιμή 10%. Ο χρήστης μπορεί να μεταβάλει αυτήν την παράμετρο αναλόγως με την αναγκαία ευαισθησία σε εμπόδιο.
cLSt SLou	1	99	75	**Ροπή κλεισίματος**	Ροπή κλεισίματος [%] Ρυθμίζει την ευαισθησία στο εμπόδιο κατά το κλείσιμο (1=μέγ., 99=ελάχ.) Η λειτουργία αυτορρύθμισης ρυθμίζει αυτόματα αυτήν την παράμετρο στην τιμή 10%. Ο χρήστης μπορεί να μεταβάλει αυτήν την παράμετρο αναλόγως με την αναγκαία ευαισθησία σε εμπόδιο.
oP SPEEd	10	99	99	**Ταχύτητα ανοίγματος**	Ταχύτητα ανοίγματος [%] Ρυθμίζει την ταχύτητα που πρέπει να φτάσει η πόρτα στο άνοιγμα, ως ποσοστό της μέγιστης ταχύτητας του ενεργοποιητή. Μετά την ενδεχόμενη τροποποίηση αυτής της παραμέτρου εκτελείται ένας πλήρης κύκλος ρύθμισης (αναγνωρίζεται από την ένδειξη "SET" στην οθόνη), κατά τη διάρκεια του οποίου δεν είναι ενεργή η αναγνώριση του εμποδίου.
cL SPEEd	10	99	99	**Ταχύτητα κλεισίματος**	Ρυθμίζει την ταχύτητα που πρέπει να φτάσει η πόρτα στο κλείσιμο, ως ποσοστό της μέγιστης ταχύτητας του ενεργοποιητή. Μετά την ενδεχόμενη τροποποίηση αυτής της παραμέτρου εκτελείται ένας πλήρης κύκλος ρύθμισης (αναγνωρίζεται από την ένδειξη "SET" στην οθόνη), κατά τη διάρκεια του οποίου δεν είναι ενεργή η αναγνώριση του εμποδίου.
d ISt.SLoUd	5	99	10	**Απόσταση επιβράδυνσης**	Απόσταση επιβράδυνσης [%] Ρυθμίζει την απόσταση προσέγγισης στο τερματικό διαδρομής. Το διάστημα αυτό εκτελείται με χαμηλή ταχύτητα.
PArt IAL oPEn inG	10	99	40	**Μερικό άνοιγμα**	Μερικό άνοιγμα[%] Ρυθμίζει το ποσοστό μερικού ανοίγματος ως προς το συνολικό άνοιγμα στη λειτουργία "Μερικό άνοιγμα".
ZonE	0	129	0	**Ζώνη**	Ζώνη [] Ρυθμίζει τον αριθμό ζώνης της πόρτας που εισάγεται στη σειριακή σύνδεση για κεντρικό έλεγχο. Ζώνη=128 δεν χρησιμοποιείται. Ζώνη=129 Χρήση της προαιρετικής μονάδας SCS -I0.
oUt Prog 1	1	99	50	**Έξοδος 1 προγραμματιζόμενη σε ύψος**	Η έξοδος μεταξύ των ακροδεκτών 14-15 ενεργοποιείται όταν η πόρτα υπερβεί το ποσοστό ανοίγματος που επιλέγεται σε αυτήν την παράμετρο (1% = πόρτα κλειστή, 99% = πόρτα ανοιχτή).
oUt Prog 2	1	99	50	**Έξοδος 2 προγραμματιζόμενη σε ύψος**	Η έξοδος μεταξύ των ακροδεκτών 4-5 της προαιρετικής μονάδας SCS-IO ενεργοποιείται όταν η πόρτα υπερβεί το ποσοστό ανοίγματος που επιλέγεται σε αυτήν την παράμετρο (1% = πόρτα κλειστή, 99% = πόρτα ανοιχτή).

ΕΓΧΕΙΡΙΔΙΟ ΕΓΚΑΤΑΣΤΑΣΗΣ

ΠΙΝΑΚΑΣ "B" - ΜΕΝΟΥ ΛΕΙΤΟΥΡΓΙΕΣ - (LoG Ic)

Λειτουργία	ελάχ.	μέγ.	default	Ορισμός	Περιγραφή
tcA	---	---	**OFF**	**Χρόνος Αυτόματου Κλεισίματος**	ON: Ενεργοποιεί το αυτόματο κλείσιμο OFF: Απενεργοποιεί το αυτόματο κλείσιμο
Ibl. oPEn	---	---	**OFF**	**Κλείδωμα σημάτων**	ON: Το σήμα start δεν έχει κανένα αποτέλεσμα στη φάση του ανοίγματος. OFF: Το σήμα start επιδρά στη φάση του ανοίγματος.
3 StEP	---	---	**OFF**	**3 Βήματα**	ON: Ενεργοποιεί τη λειτουργία 3 βημάτων. Ένα σήμα start έχει τα ακόλουθα αποτελέσματα: πόρτα κλειστή: ανοίγει στο άνοιγμα: ακινητοποιεί και ενεργοποιεί το TCA (εάν είναι προγραμματισμένο) πόρτα ανοιχτή: κλείνει στο κλείσιμο: ακινητοποιεί και ανοίγει OFF: Ενεργοποιεί τη λειτουργία 4 βημάτων. Ένα σήμα start έχει τα ακόλουθα αποτελέσματα: πόρτα κλειστή: ανοίγει στο άνοιγμα: ακινητοποιεί και ενεργοποιεί το TCA (εάν είναι προγραμματισμένο) πόρτα ανοιχτή: κλείνει στο κλείσιμο: ακινητοποιεί και ενεργοποιεί το tca (stop)
PrE-ALArM	---	---	**OFF**	**Προειδοποίηση**	ON: Ο φάρος ανάβει περίπου 3 δευτερόλεπτα πριν την εκκίνηση των μοτέρ. OFF: ο φάρος ανάβει ταυτόχρονα με την εκκίνηση των μοτέρ.
hoLd-to-rUn	---	---	**OFF**	**Παρουσία ατόμου**	ON: Λειτουργία με άτομο παρόν στο κλείσιμο: ο κύκλος ανοίγματος εκτελείται αυτόματα, ο κύκλος κλεισίματος συνεχίζεται έως ότου παραμένει πατημένο το μπουτόν ελέγχου (CLOSE). OFF: Λειτουργία με σήματα (στάνταρ).
Photoc. oPEn	---	---	**OFF**	**Φωτοκύτταρα σε άνοιγμα**	ON: Σε περίπτωση σκίασης σε φάση ανοίγματος διακόπτει τη λειτουργία. Σε φάση κλεισίματος αντιστρέφει αμέσως την κίνηση. OFF: Σε περίπτωση σκίασης τα φωτοκύτταρα παραμένουν ενεργά τόσο στο άνοιγμα όσο και στο κλείσιμο. Η σκίαση του φωτοκύτταρου σε φάση κλεισίματος αντιστρέφει την κίνηση μόνο μετά την απελευθέρωση του φωτοκύτταρου.
tESt Phot	---	---	**OFF**	**Τεστ φωτοκυττάρου**	ON: Ενεργοποιεί τον έλεγχο των φωτοκυττάρων OFF: Απενεργοποιεί τον έλεγχο των φωτοκυττάρων Εάν απενεργοποιηθεί (OFF) δεν επιτρέπει τη λειτουργία ελέγχου των φωτοκυττάρων, επιτρέποντας τη σύνδεση συστημάτων χωρίς συμπληρωματική επαφή ελέγχου.
tESt bAr	---	---	**OFF**	**Τεστ ανιχνευτή εμποδίου**	ON: Ενεργοποιεί τον έλεγχο του ανιχνευτή εμποδίου OFF: Απενεργοποιεί τον έλεγχο του ανιχνευτή εμποδίου Εάν απενεργοποιηθεί (OFF) δεν επιτρέπει τη λειτουργία ελέγχου του ανιχνευτή, επιτρέποντας τη σύνδεση συστημάτων χωρίς συμπληρωματική επαφή ελέγχου.
MASter	---	---	**OFF**	**Master/Slave**	ON: Ο πίνακας χειρισμού ρυθμίζεται ως Master σε κεντρική σύνδεση. OFF: Ο πίνακας χειρισμού ρυθμίζεται ως Slave σε κεντρική σύνδεση.
F IXEd codE	---	---	**OFF**	**Σταθερός Κωδικός**	ON: Ο δέκτης είναι διαμορφωμένος για λειτουργία με σταθερό κωδικό. OFF: Ο δέκτης είναι διαμορφωμένος για λειτουργία με κυλιόμενο κωδικό.
rAd Io ProG	---	---	**ON**	**Προγραμματισμός τηλεχειριστηρίων**	ON: Ενεργοποιεί την αποθήκευση των τηλεχειριστηρίων μέσω ραδιοκυμάτων. (Fig. K) 1- Πιέστε διαδοχικά το κρυφό μπουτόν (P1) και το κανονικό μπουτόν (T1-T2-T3-T4) ενός ήδη αποθηκευμένου τηλεχειριστηρίου σε λειτουργία στάνταρ μέσω του μενού ραδιοεπικοινωνία. 2- Πιέστε εντός 10 δευτ. το κρυφό μπουτόν (P1) και το κανονικό μπουτόν (T1-T2-T3-T4) ενός τηλεχειριστηρίου προς αποθήκευση. Ο δέκτης διακόπτει τη λειτουργία προγραμματισμού μετά από 10 δευτ. Εντός του χρόνου αυτού μπορείτε να προγραμματίσετε και νέα τηλεχειριστήρια. Η λειτουργία αυτή δεν απαιτεί πρόσβαση στον πίνακα χειρισμού. OFF: Απενεργοποιεί την αποθήκευση των τηλεχειριστηρίων μέσω ραδιοκυμάτων. Τα τηλεχειριστήρια αποθηκεύονται μόνο μέσω του ειδικού μενού Ραδιοεπικοινωνία.
ScA-2ch	---	---	**OFF**	**Λυχνία ανοιχτής πόρτας ή 2ου καναλιού ραδιοκυμάτων**	ON: Η έξοδος μεταξύ των ακροδεκτών 6 - 7 της προαιρετικής μονάδας διαμορφώνεται ως Λυχνία ανοιχτής πόρτας. Στην περίπτωση αυτή το 2ο κανάλι ραδιοκυμάτων ελέγχει το άνοιγμα για πεζούς. OFF: Η έξοδος μεταξύ των ακροδεκτών 6 - 7 της προαιρετικής μονάδας SCS-10 διαμορφώνεται ως 2ο κανάλι ραδιοκυμάτων.
StArt - oPEn	---	---	**OFF**	**Επιλογή START - OPEN**	ON: Η είσοδος μεταξύ των δύο ακροδεκτών 3 - 4 λειτουργεί ως OPEN. OFF: Η είσοδος μεταξύ των δύο ακροδεκτών 3 - 4 λειτουργεί ως START.
PEd-cLoSE	---	---	**OFF**	**Επιλογή ΠΕΖΟΙ - CLOSE**	ON: Η είσοδος μεταξύ των δύο ακροδεκτών 16 - 17 λειτουργεί ως CLOSE. OFF: Η είσοδος μεταξύ των δύο ακροδεκτών 16 - 17 λειτουργεί ως ΠΕΖΟΙ.
chAnGE Mot.	---	---	**OFF**	**Αντιστροφή της κίνησης**	ON: Αντιστρέφει την κίνηση της στάνταρ περιστροφής (Βλέπε Fig.I). OFF: Στάνταρ περιστροφή (Βλέπε Fig.I).

DOSTĘP DO MENU

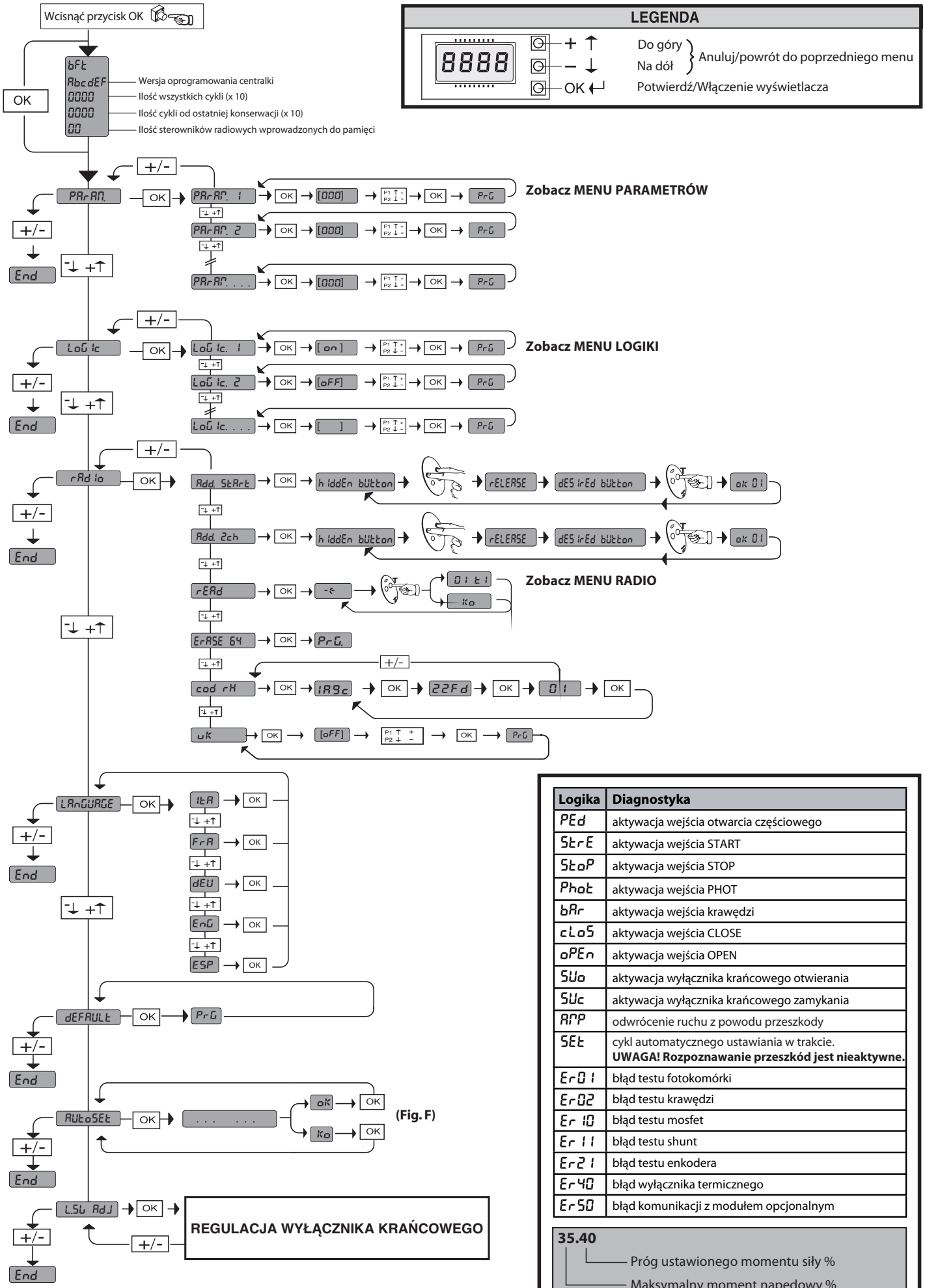

Logika	Diagnostyka
PEd	aktywacja wejścia otwarcia częściowego
StrE	aktywacja wejścia START
StoP	aktywacja wejścia STOP
Phot	aktywacja wejścia PHOT
bAr	aktywacja wejścia krawędzi
cLoS	aktywacja wejścia CLOSE
oPEn	aktywacja wejścia OPEN
SUo	aktywacja wyłącznika krańcowego otwierania
SUc	aktywacja wyłącznika krańcowego zamykania
AnP	odwrócenie ruchu z powodu przeszkody
SEt	cykl automatycznego ustawiania w trakcie. **UWAGA! Rozpoznawanie przeszkód jest nieaktywne.**
Er01	błąd testu fotokomórki
Er02	błąd testu krawędzi
Er 10	błąd testu mosfet
Er 11	błąd testu shunt
Er21	błąd testu enkodera
Er40	błąd wyłącznika termicznego
Er50	błąd komunikacji z modułem opcjonalnym

35.40
- Próg ustawionego momentu siły %
- Maksymalny moment napędowy %

INSTRUKCJA INSTALACYJNA

UWAGA Ważne informacje dotyczące bezpieczeństwa. Należy przeczytać i dokładnie stosować się do zaleceń zawartych w książeczce Ostrzeżenia oraz w Instrukcji obsługi, dołączonych do produktu, ponieważ nieprawidłowy montaż może spowodować obrażenia osób, zwierząt oraz uszkodzenie przedmiotów. Dostarczają one ważnych wskazówek dotyczących bezpieczeństwa, montażu, użytkowania oraz konserwacji. Instrukcje należy zachować w celu ich dołączenia do dokumentacji technicznej i do wglądu w przyszłości.

1) OGÓLNE ZALECENIA Z ZAKRESU BEZPIECZEŃSTWA

- Elementy konstrukcyjne urządzenia oraz instalacja muszą być zgodne z poniższymi Dyrektywami Europejskimi: 2004/108/EWG, 2006/95/EWG, 98/37/EWG, 89/106/EWG ze zmianami. W celu zachowania odpowiedniego poziomu bezpieczeństwa, stosowanie wymienionych norm, oprócz obowiązujących przepisów krajowych, jest zalecane również we wszystkich krajach nienależących do EWG.
- Producent uchyla się od wszelkiej odpowiedzialności w przypadku nieprawidłowego lub niezgodnego z przeznaczeniem użytkowania, opisanego w niniejszej dokumentacji, jak również w przypadku niestosowania się do Zasad Technicznych podczas wykonywania zamknięć (drzwi, bramy, itp.) oraz w przypadku deformacji, które mogą pojawić się podczas użytkowania.
- Sprawdzić, czy zadeklarowany przedział temperatur jest zgodny z warunkami panującymi w miejscu przeznaczonym do montażu automatu.
- Nie instalować w środowisku wybuchowym.
- Przed przystąpieniem do wykonywania jakichkolwiek czynności na urządzeniu, należy odłączyć zasilanie elektryczne. Odłączyć również ewentualne baterie zapasowe, jeżeli są.
- W sieci zasilającej automat należy założyć wyłącznik lub wielobiegunowy termik magnetyczny, o odległości rozłączenia równej lub większej niż 3,0 mm.
- Sprawdzić, czy przed siecią zasilającą jest założony wyłącznik różnicowo-prądowy o progu zadziałania 0,03A.
- Sprawdzić, czy uziemienie jest wykonane w prawidłowy sposób: połączyć wszystkie metalowe części zamknięcia (drzwi, bramy, itp.) oraz wszystkie komponenty instalacji wyposażone w zacisk uziemiający.
- Podczas instalacji należy wykorzystać zabezpieczenia i sterowniki spełniające wymogi normy EN 12978.
- Zastosować wszystkie zabezpieczenia (fotokomórki, czułe krawędzie, itp.) niezbędne w celu ochrony danego obszaru przed przygnieceniem, pociągnięciem, obcięciem.
- Silnika nie można instalować na skrzydłach, w których znajduje się brama (chyba, że silnika nie można uruchomić, jeżeli brama jest otwarta).
- Jeżeli automat jest zainstalowany niżej, niż 2,5 m, lub jeżeli pozostaje dostępny, należy zapewnić odpowiedni stopień ochrony części elektrycznych i mechanicznych.
- Wszystkie sterowniki stałe należy zainstalować w miejscu widocznym od bramy, lecz daleko od ruchomych części. Jeżeli sterownik jest aktywowany przy pomocy klucza, należy go zainstalować na wysokości co najmniej 1,5 m, w miejscu niedostępnym dla osób postronnych.
- W widocznym miejscu należy zastosować co najmniej jedno urządzenie z sygnalizacją świetlną (migającą), a ponadto do struktury przymocować tabliczkę z napisem Uwaga.
- Jeżeli jeszcze nie zamieszczono wskazówek, należy umocować na stałe tabliczkę opisującą ręczne opuszczanie, umieszczając ją w pobliżu urządzenia roboczego.
- Upewnić się, iż podczas wykonywania cyklu część sterowana nie naciśnie na pobliskie części nieruchome.
- Po zakończeniu instalacji upewnić się, iż ustawienia silnika są wykonane prawidłowo, oraz iż systemy ochronne i odblokowujące działają prawidłowo.
- Podczas konserwacji i napraw należy stosować wyłącznie oryginalne części zamienne. W przypadku zastosowania części innych producentów, Producent uchyla się od wszelkiej odpowiedzialności z zakresu bezpieczeństwa i prawidłowego działania automatu.
- Nie wykonywać żadnych modyfikacji części automatu, jeżeli Producent nie wyraził zgody.
- Materiały opakowaniowe (plastik, karton, styropian, itp.) należy utylizować zgodnie z obowiązującymi normami. Nie zostawiać foliowych toreb ani styropianu w miejscach dostępnych dla dzieci.

Uwaga! W celu podłączenia do sieci należy zastosować kabel wielobiegunowy o minimalnym przekroju 4x1.5mm² i, którego rodzaj określają wcześniej wymienione normy (przykładowo, może to być kabel typu H05 VV-F o przekroju 4x1.5mm²). W celu podłączenia obwodów pomocniczych należy zastosować przewody o minimalnym przekroju 1mm².
Należy zastosować wyłącznik wielobiegunowy o odległości rozłączenia co najmniej 3 mm, zabezpieczony od przeciążeń, który może odłączyć automat od sieci.
Stosować wyłącznie przyciski o charakterystykach nieprzekraczających 10A-250V.

Przewody należy dodatkowo umocować w pobliżu zacisków, na przykład przy pomocy chomątka.
Podczas instalacji z kabla zasilającego należy ściągnąć osłonę, aby można było połączyć przewód uziemiający z odpowiednim zaciskiem, a przewody pracujące powinny być jak najkrótsze. W przypadku poluzowania mocowana kabla, przewód uziemiający powinien naprężać się jako ostatni.
⚠ UWAGA: zabezpieczające przewody najniższego napięcia powinny być fizycznie odłączone od przewodów niskiego napięcia.
Dostęp do wnęki z osprzętem elektrycznym oraz z wyłącznikami krańcowymi mogą mieć wyłącznie odpowiednio wykwalifikowane osoby.

Należy zapewnić spełnienie obowiązujących norm bezpieczeństwa w przypadku osób, zwierząt i przedmiotów, a w szczególności należy zapewnić ochronę przed wypadkami spowodowanymi przygnieceniem. **Wszystkie punkty krytyczne muszą być zabezpieczone zgodnie z obowiązującymi normami.**

SPRAWDZENIE AUTOMATU

Przed ostatecznym uruchomieniem automatu należy dokładnie wykonać poniższe czynności:

- Sprawdzić, czy wszystkie części są dokładnie umocowane.
- Sprawdzić, czy wszystkie zabezpieczenia (fotokomórki, czułe krawędzie, itp.) działają prawidłowo.
- Sprawdzić, czy system zapobiegający zgnieceniu zatrzymuje system główny w czasie przewidzianym obowiązującymi normami.
- Sprawdzić sterownik cyklu awaryjnego.
- Sprawdzić otwieranie i zamykanie przy pomocy przeznaczonych do tego urządzeń sterujących.
- Sprawdzić elektroniczną logikę działania zwyczajnego i spersonalizowanego.

UŻYTKOWANIE AUTOMATU

Ponieważ automatem można sterować na odległość drogą radiową lub przy pomocy przycisku start, a więc w sposób niewidoczny, należy koniecznie sprawdzić, czy wszystkie zabezpieczenia działają bez zarzutu. W przypadku jakichkolwiek nieprawidłowości w funkcjonowaniu należy działać szybko, zwracając się o pomoc do odpowiednio wykwalifikowanych osób.
Zaleca się trzymać dzieci z dala od obszaru działania automatu. W zależności od rodzaju zastosowanego sterownika, podczas użytkowania automatu należy stosować się do zaleceń instalatora, aby zachowane były bezpieczne warunki dla osób, zwierząt i przedmiotów.

STEROWANIE

Zastosowanie automatu umożliwia otwieranie i zamykanie drzwi w sposób wykorzystujący napęd. Można zastosować sterownik różnego rodzaju (ręczny, sterowanie drogą radiową, kontrola dostępu poprzez karty magnetyczne, itp.), w zależności od potrzeb i danych technicznych urządzenia. W celu zapoznania się z informacjami na temat poszczególnych systemów sterowania należy przeczytać odpowiednie instrukcje.
Użytkownicy automatu powinni zostać przeszkoleni ze sterowania i użytkowania.

KONSERWACJA

Aby wykonać konserwację, należy odłączyć zasilanie systemu.

- Sprawdzać okresowo system napędowy.
- Sprawdzać wszystkie zabezpieczenia bramy oraz napędu.
- W przypadku nieusuniętych nieprawidłowości w działaniu należy odłączyć system od zasilania i zwrócić się o pomoc do wykwalifikowanych osób (instalator). W okresie, kiedy urządzenie nie jest użytkowane, włączyć odblokowywanie ręczne umożliwiający ręczne otwieranie i zamykanie.

ROZBIÓRKA

UWAGA! Należy korzystać wyłącznie z usług osób posiadających odpowiednie uprawnienia. Materiały należy usuwać stosując się do obowiązujących norm. Rozbiórka automatu nie wymaga niebezpiecznych czynności nie powoduje powstania ryzykownych sytuacji. W przypadku odzyskiwania materiałów, powinny być one segregowane wg rodzaju (części elektryczne - miedź - aluminium - plastik - itp.).

UTYLIZACJA

UWAGA! Należy korzystać wyłącznie z usług osób posiadających odpowiednie uprawnienia.
W przypadku demontażu automatu w celu jego późniejszego montażu w innym miejscu, należy:

- Odłączyć zasilanie i całą zewnętrzną instalację elektryczną.
- Jeżeli jakieś części nie mogą zostać ściągnięte lub są uszkodzone, należy je wymienić.

POLSKI

2) UWAGI OGÓLNE
Automat napędowy do bram sekcyjnych mieszkalnych i przemysłowych.
Łatwość i zróżnicowane możliwości montażowe sprawiają, iż napęd znajduje zastosowanie w przeróżnych kombinacjach.

3) DANE TECHNICZNE	
Zasilanie:	230V ±10%, 50/60Hz (*)
Pobór mocy max:	70W
Wyłączniki krańcowe:	Elektroniczny z ENKODEREM MAX 18 obrotów wału wyjściowego
Światło boczne:	Lampa 24V~ 25W max, E14
Temperatura pracy:	-15°C / +55°C
Max wymiary skrzydła:	20 m^2
Max moment:	55Nm
Smarowanie:	Smar stały
Cykl ręczny:	Mechaniczne odblokowanie pokrętłem
Stopień ochrony:	IP 40
Głośność:	<70dBA
Waga urządzenia operacyjnego:	10 kg
Wymiary:	Zobacz rys. H
Zasilanie obwodów dodatkowych:	24V~ (180 mA)
Połączenie urządzenia migającego:	24V max 25W
Bezpieczniki	Zobacz rys. D
Wbudowany radioodbiornik Rolling-Code:	częstotliwość 433.92MHz

(*) Specjalne wartości napięcia zasilania dostępne na życzenie.

Stosowane wersje nadajników:
Wszystkie nadajniki ROLLING CODE kompatybilne z protokołem **.**

4) DEMONTAŻ OSŁONY Rys. A

5) PRZYGOTOWANIE PRZEWODÓW RUROWYCH Rys. B

6) INSTALACJA URZĄDZENIA OPERACYJNEG Rys. C

5) WEJŚCIE KABLI Rys. I

6) ODBLOKOWANIE RĘCZNE (Zobacz INSTRUKCJA OBSŁUGI -Rys.Y-).

7) POŁĄCZENIA

ZACISK	OPIS
JP2	Okablowanie transformatora
JP10	Okablowanie silnika
1-2	Wejście anteny dla wbudowanej karty radioodbiornika (1:OPLOT. 2: SYGNAŁ)
3-4	Wejście START/OPEN (ZW.OTW.)
3-5	Wejście STOP (ZW.ZAM.). Jeżeli nie jest używane, zostawić mostek założony.
3-6	Wejście FOTOKOMÓRKA (ZW.ZAM.). Jeżeli nie jest używane, zostawić mostek założony.
3-7	Wejście KRAWĘDŹ (ZW.ZAM.). Jeżeli nie jest używane, zostawić mostek założony.
8-9	Wyjście 24 V~ dla migającej lampki (25 W max)
10-11	Wyjście 24V~ 180mA max - zasilanie fotokomórek lub innych urządzeń.
12-13	Wyjście 24V~ Vsafe 180mA max - zasilanie nadajników fotokomórek ze sprawdzeniem.
14-15	(Styk ZW.OTW.) / Wyjście 1 z programowaną wysokością
16-17	Wejście OTWARCIE CZĘŚCIOWE (PARZIALE)/CLOSE (ZW.OTW.)
1-2 (SCS-IO)	Wejście FAULT-PHOT (ZW.OTW.). Wejście dla fotokomórek wyposażonych w styk ZW.OTW. do sprawdzenia.
1-3 (SCS-IO)	Wejście FAULT-BAR (ZW.OTW.). Wejście dla krawędzi wyposażonych w styk ZW.OTW. do sprawdzenia.
4-5 (SCS-IO)	(Styk ZW.OTW.) / Wyjście 2 z programowaną wysokością
6-7 (SCS-IO)	Wyjście kontrolki otwartej bramki / 2 kanał radiowy (styk ZW.OTW.)

7.1) URZĄDZENIA ZABEZPIECZAJĄCE
Uwaga: stosować wyłącznie urządzenia zabezpieczające odbierające sygnał bez przeszkód.
Rys. L: Połączenie 1 urządzenia niesprawdzonego (fotokomórka lub krawędź).
Fig. M: Połączenie 1 urządzenia sprawdzonego (fotokomórka lub krawędź).
Fig. N: Połączenie 2 urządzeń sprawdzonych (fotokomórki lub krawędzie). To połączenie jest możliwe wyłącznie poprzez opcjonalny moduł SCS-IO.

8) REGULACJE

ZALECANA KOLEJNOŚĆ CZYNNOŚCI REGULACYJNYCH:
Regulacja wyłącznika krańcowego (Rys. E)
Automatyczne ustawianie (Rys. F)
Programowanie sterowania drogą radiową (Rys. G)
Ewentualne regulacje parametrów/logiki

8.1) MENU PARAMETRY (PArAM)
(TABELA „A" PARAMETRY)

8.2) MENU LOGIKI (LoG ic)
(TABELA „B" LOGIKI)

8.3) MENU RADIO (rAd io)

Logika	Opis
Add StArt	**Dodaj przycisk Start** przyporządkowuje wybrany przycisk do polecenia Start
Add 2ch	**Dodaj przycisk 2ch** przyporządkowuje wybrany przycisk do sterowania 2. kanałem radiowym
rEAd	**Przeczytaj** Weryfikuje przycisk odbiornika; jeżeli jest wprowadzony do pamięci, wprowadza numer odbiornika w odpowiednie miejsce pamięci (od 01 do 63) oraz numer przycisku (T1-T2-T3 lub T4).
ErASE 64	**Usuń listę** **UWAGA!** Usuwa całkowicie wszystkie zapisane w pamięci odbiornika polecenia sterownicze.
cod rH	**Odczyt kodu odbiornika** Wyświetla kod odbiornika niezbędny do klonowania poleceń radiowych.
UH	ON = Ustawia w stan gotowości programowanie kart na odległość przy pomocy nadajnika W LINK, który został wcześniej wprowadzony do pamięci. Urządzenie pozostaje w stanie gotowości przez 3 minuty od ostatniego wciśnięcia sterownika radiowego W LINK. OFF = Programowanie W LINK wyłączone.

- **WAŻNA UWAGA: OZNACZYĆ PIERWSZY WPROWADZONY DO PAMIĘCI NADAJNIK SPECJALNYM ZNACZKIEM (MASTER).**

W przypadku programowania ręcznego pierwszy nadajnik przydziela KLUCZOWY KOD ODBIORNIKA, który jest potrzebny do następnego klonowania radionadajników.
Wbudowany odbiornik Clonix posiada ponadto kilka ważnych, zaawansowanych funkcji:
- Klonowanie nadajnika master (rolling-code lub kodu stałego)
- Klonowanie do wymiany nadajników wprowadzonych do odbiornika
- Zarządzanie bazą danych nadajników
- Zarządzanie odbiornikami

Aby zapoznać się ze sposobem obsługi funkcji zaawansowanych, należy przeczytać instrukcje obsługi uniwersalnego programatora cyfrowego oraz Przewodnik po Programowaniu CLONIX, dostarczone wraz z uniwersalnym programatorem cyfrowym.

8.4) MENU JĘZYKÓW (LAnGUAGE)
Umożliwia ustawienie języka programatora z wyświetlaczem.

8.5) MENU DOMYŚLNE (dEFAULt)
Przywraca domyślne ustawienia centralki.

8.6) MENU USTAWIANIA AUTOMATYCZNEGO (AUtoSEt) (Rys. F)

- Move the door to the closed position.
- Launch an autoset operation by going to the relevant menu on the VENERE D panel.
- As soon as you press the OK button, the ".... ...." message is displayed and the control unit commands the door to perform a full cycle (opening followed by closing), during which the minimum torque value required for the door to move is set automatically.
  During this stage, it is important to avoid breaking the photocells' beams and not to use the START and STOP commands or the display.
  Once this operation is complete, the control unit will have automatically set the optimum torque values. Check them and, where necessary, edit them as described in the programming section.

⚠ **UWAGA!! Sprawdzić, czy wartość siły uderzenia, zmierzona w punktach przewidzianych normą EN12445, jest niższa od wartości wskazanych w normie EN12453.**

⚠ **Uwaga!! Podczas automatycznego ustawiania funkcja wykrywania przeszkód jest nieaktywna; instalator powinien kontrolować ruch automatu i pilnować, aby żadne osoby nie zbliżały się do obszaru roboczego automatu, oraz aby w tym obszarze nie znajdowały się żadne przedmioty.**

8.7) MENU REGULACJI WYŁĄCZNIKÓW KRAŃCOWYCH (LSU AdJ) (Rys . E)

Fazy regulacji wyłączników krańcowych:

1) Ustawić się na REG FC i potwierdzić przyciskiem OK.
2) Wyświetlacz pokazuje CLOSE, przy pomocy przycisków DO GÓRY i NA DÓŁ ustawić bramę w krańcowym ustawieniu zamkniętym. Potwierdzić przyciskiem OK, wyświetlacz pokazuje PRG.
3) Jeżeli na wyświetlaczu pojawia się takie polecenie, należy przekręcić pierścień regulacyjny: w lewo, jeżeli na wyświetlaczu pojawia się UP, w prawo, jeżeli na wyświetlaczu pojawia się DOWN. Po osiągnięciu prawidłowego ustawienia wyświetlacz pokazuje OK. Potwierdzić przyciskiem OK, wyświetlacz pokazuje PRG.
4) Wyświetlacz pokazuje OPEN, przy pomocy przycisków DO GÓRY i NA DÓŁ ustawić bramę w krańcowym ustawieniu otwartym. Potwierdzić przyciskiem OK, wyświetlacz pokazuje PRG.

Jeżeli wyświetlacz pokazuje KO, oznacza to iż regulacja nie zakończyła się poprawnie.

Możliwe przyczyny to:
- naciśnięcie przycisku ESC przed zakończeniem regulacji
- zbyt krótki skok wprowadzony do pamięci

9) OPCJONALNE MODUŁY SCS

9.1) POŁĄCZENIE SZEREGOWA PRZEZ KARTĘ SCS1 (Rys. O)

Panel sterowania VENERE D umożliwia, dzięki specjalnym szeregowym wejściom i wyjściom (SCSI), scentralizowane połączenie kilku automatów. W ten sposób, przy pomocy jednego sterownika można otwierać i zamykać wszystkie połączone automaty.
Posługując się schematem zamieszczonym na rys. O podłączyć wszystkie panele sterownicze VENERE D stosując wyłącznie telefoniczny przewód dwużyłowy.
W przypadku zastosowania kabla telefonicznego wieloparowego, należy wykorzystać żyły tej samej pary.
Długość kabla telefonicznego między jednym urządzeniem a drugim nie może przekraczać 250 m.
Teraz należy właściwie skonfigurować panel sterowania VENERE D, ustawiając przede wszystkim centralkę MASTER, która będzie sterować pozostałymi, koniecznie ustawionymi jako SLAVE (sobacz menu logiki).
Ponadto należy ustawić numer Zona (Strefa) (zobacz menu parametrów) między 0 a 127.
Numer strefy umożliwia utworzenie grup automatów, z których
każda jest podporządkowana centralce Master Strefy. Każda strefa może posiadać tylko jedną centralkę master; centralka master strefy 0 steruje również centralkami master i slave pozostałych stref.

9.2) Interfejs z systemami WIEGAND poprzez moduł SCS-WIE.

Należy zapoznać się z instrukcją obsługi modułu SCS-WIE.

9.3) Rozszerzenie wejść i wyjść poprzez opcjonalny moduł SCS-IO.

Opcjonalny moduł SCS-IO umożliwia dodanie 2 wejść i 2 wyjść do karty VENERE D (rys. D).
Aby aktywować połączenie między SCS-IO a VENERE-D należy włożyć moduł SCS-IO w odpowiedni łącznik a następnie ustawić parametr ZONA = 129.
Teraz 2 karty są zsynchronizowane z wejściami / wyjściami karty SCS-IO zarządza karta VENERE-D.

TABELA „A" - MENU PARAMETRY - (PArAM)

Logic	min.	max.	domyślne	Definicja	Opis
tcA	0	120	40	**Czas Zamknięcia**	Czas automatycznego zamknięcia [s]
oPt SLou	1	99	75	**Coppia motori apertura**	Siła otwierania [%] Ustawia czułość na przeszkody podczas otwierania (1=max, 99=min) Funkcja ustawiania automatycznego ustawia automatycznie wartość tego parametru na 10%. Użytkownik może modyfikować ten parametr w zależności od pożądanej czułości wykrywania przeszkód.
cLSt SLou	1	99	75	**Moment napędowy zamknięcia**	Siła zamykania [%] Ustawia czułość na przeszkody podczas zamykania (1=max, 99=min) Funkcja ustawiania automatycznego ustawia automatycznie wartość tego parametru na 10%. Użytkownik może modyfikować ten parametr w zależności od pożądanej czułości wykrywania przeszkód.
oP SPEEd	10	99	99	**Prędkość otwierania**	Robocza prędkość otwierania [%] Ustawianie prędkości, którą brama osiąga podczas otwierania; jest to procentowy ułamek maksymalnej prędkości osiąganej przez system napędowy. Po wykonaniu ewentualnej modyfikacji tego parametru urządzenie wykona kompletny cykl ustawiania (oznaczony napisem „SET" wyświetlanym na wyświetlaczu), podczas którego rozpoznawanie przeszkody jest nieaktywne.
cL SPEEd	10	99	99	**Prędkość zamykania**	Robocza prędkość zamykania [%] Ustawianie prędkości, którą brama osiąga podczas zamykania; jest to procentowy ułamek maksymalnej prędkości osiąganej przez system napędowy. Po wykonaniu ewentualnej modyfikacji tego parametru urządzenie wykona kompletny cykl ustawiania (oznaczony napisem „SET" wyświetlanym na wyświetlaczu), podczas którego rozpoznawanie przeszkody jest nieaktywne.
d ISt.SLoUd	5	99	10	**Odcinek zwalniania**	Odcinek zwalniania [%] Ustawia odcinek przysuwania się do wyłącznika krańcowego. Wzdłuż tego odcinka brama jest przesuwana z niską prędkością.
PArt IAL oPEn inG	10	99	40	**Otwieranie częściowe**	Otwieranie częściowe [%] Ustawianie otwarcia częściowego wyrażonego procentowo w stosunku do otwarcia całkowitego, wykonywanego podczas cyklu „Otwieranie częściowe".
ZonE	0	129	0	**Strefa**	Strefa [] Ustawia numer strefy bramy wprowadzony w połączeniu szeregowym do sterowania scentralizowanego. Strefa=128 nieużywany. Zona=129 Zastosowanie opcjonalnego modułu SCS -I0.
oUt ProG 1	1	99	50	**Wyjście 1 programowanie wysokości**	Wyjście między zaciskami 14-15 aktywuje się wtedy, gdy otwarcie bramy przekracza procentowe otwarcie ustawione w tym parametrze (1% = brama zamknięta, 99% = brama otwarta).
oUt ProG 2	1	99	50	**Wyjście 2 programowanie wysokości**	Wyjście między zaciskami 4-5 opcjonalnego modułu SCS-IO aktywuje się wtedy, gdy otwarcie bramy przekracza procentowe otwarcie ustawione w tym parametrze (1% = brama zamknięta, 99% = brama otwarta).

TABLE "B" - LOGIC MENU - (LoG Ic)

Logika	min.	max.	domyślne	Definicja	Opis
tcA	---	---	**OFF**	**Czas Automatycznego Zamykania**	ON Aktywuje automatyczne zamykanie. OFF Wyłącza automatyczne zamykanie.
Ibl. oPEn	---	---	**OFF**	**Blokada Impulsów**	ON Impuls start nie powoduje żadnej reakcji podczas fazy otwierania. OFF Impuls start powoduje reakcję podczas fazy otwierania.
3 StEP	---	---	**OFF**	**3 Kroki**	ON Ustawia w stan gotowości logikę 3 kroków. Impuls start powoduje: drzwi zamknięte: otwiera; Podczas otwierania: zatrzymuje i wprowadza TCA (jeżeli skonfigurowano). Brama otwarta: zamyka; Podczas zamykania: zatrzymuje i ponownie otwiera OFF Ustawia w stan gotowości logikę 4 kroków. Impuls start powoduje: drzwi zamknięte: otwiera; Podczas otwierania: zatrzymuje i wprowadza TCA (jeżeli skonfigurowano). Brama otwarta: zamyka; Podczas zamykania: zatrzymuje i nie wprowadza tca (stop)
PrE-ALArM	---	---	**OFF**	**Alarm fabryczny**	ON Migająca lampka świeci przez ok. 3 sekundy przed uruchomieniem silników. OFF Migająca lampka zaczyna świecić równocześnie z uruchomieniem silników.
hoLd-to-rUn	---	---	**OFF**	**Obecny człowiek**	ON Działanie w przypadku obecności człowieka podczas zamykania: cykl otwierania wykonywany jest automatycznie' cykl zamykania jest kontynuowany tak długo, jak długo jest naciskany przycisk sterowania (CLOSE). OFF Działanie impulsowe (standardowe).
Photoc. oPEn	---	---	**OFF**	**Fotokomórki podczas otwierania**	ON W przypadku przecięcia linii foto, wyłącza działanie fotokomórki podczas otwierania. W fazie zamykania, natychmiast odwraca kierunek ruchu. OFF W przypadku przecięcia linii foto, fotokomórki są aktywne zarówno podczas otwierania, jak i zamykania. Przecięcie linii foto podczas zamykania odwraca kierunek ruchu tylko po przywróceniu linii foto.
tESt Phot	---	---	**OFF**	**Test fotokomórki**	ON Włącza sprawdzenie fotokomórek OFF Wyłącza sprawdzenie fotokomórek Jeżeli jest wyłączony (OFF) uniemożliwia przeprowadzenie sprawdzenia fotokomórek i umożliwia podłączenie urządzeń niewyposażonych w dodatkowy styk sprawdzający.
tESt bAr	---	---	**OFF**	**Test krawędzi**	ON Włącza sprawdzenie brzegu. OFF Wyłącza sprawdzenie brzegu. Jeżeli jest wyłączony (OFF) uniemożliwia przeprowadzenie sprawdzenia fotokomórek i umożliwia podłączenie urządzeń niewyposażonych w dodatkowy styk sprawdzający.
MASter	---	---	**OFF**	**Master/Slave**	ON W połączeniu scentralizowanym panel sterowania jest ustawiony jako Master. OFF W połączeniu scentralizowanym panel sterowania jest ustawiony jako Slave.
F IXEd codE	---	---	**OFF**	**Kod stały**	ON Odbiornik jest skonfigurowany do pracy w trybie kodu stałego. OFF Odbiornik jest skonfigurowany do pracy w trybie kodu rolling-code.
rAd Io ProG	---	---	**ON**	**Programowanie sterowania drogą radiową**	ON Aktywuje wprowadzanie nadajników do pamięci drogą radiową: (rys. K) 1 - Wcisnąć kolejno ukryty przycisk (P1) oraz przycisk zwykły (T1-T2-T3-T4) nadajnika, który został już wprowadzony do pamięci w trybie zwykłym przy pomocy menu sterowania radiowego. 2- W ciągu 10s wcisnąć ukryty przycisk (P1) oraz przycisk zwykły (T1-T2-T3-T4) nadajnika, który ma zostać wprowadzony do pamięci. Odbiornik wychodzi z trybu programowania po upływie 10s; w tym czasie można wprowadzić inne nadajniki. Ten tryb nie wymaga dostępu do panelu sterowania. OFF Wyłącza wprowadzanie nadajników do pamięci drogą radiową. Nadajniki są zapisywane wyłącznie z użyciem specjalnego menu Radio.
ScA-2ch	---	---	**OFF**	**Kontrolka otwartej bramy lub II kanału radiowego**	ON Wyjście między zaciskami 6 - 7 opcjonalnego modułu SCS-10 jest konfigurowane tak,jak kontrolka bramy otwartej; w takim przypadku 2. kanał radiowy steruje otwarciem przejścia dla pieszych. OFF Wyjście między zaciskami 6 - 7 opcjonalnego modułu SCS-10 jest konfigurowane jak 2. kanał radiowy.
StArt - oPEn	---	---	**OFF**	**Wybór START - OPEN**	ON Wejście między dwoma zaciskami 3 - 4 działa jak OPEN. OFF Wejście między dwoma zaciskami 3 - 4 działa jak START.
PEd-cLoSE	---	---	**OFF**	**Wybór PIESZY - CLOSE**	ON Wejście między dwoma zaciskami 16 - 17 działa jak CLOSE. OFF Wejście między dwoma zaciskami 16 - 17 działa jak PRZEJŚCIE DLA PIESZYCH.
chAnGE Mot.	---	---	**OFF**	**Odwracanie kierunku obrotu silnika**	ON Odwraca kierunek obrotu na przeciwny do standardowego (patrz rys.I). OFF Obrót standardowy (patrz rys.I).

ДОСТУП В МЕНЮ

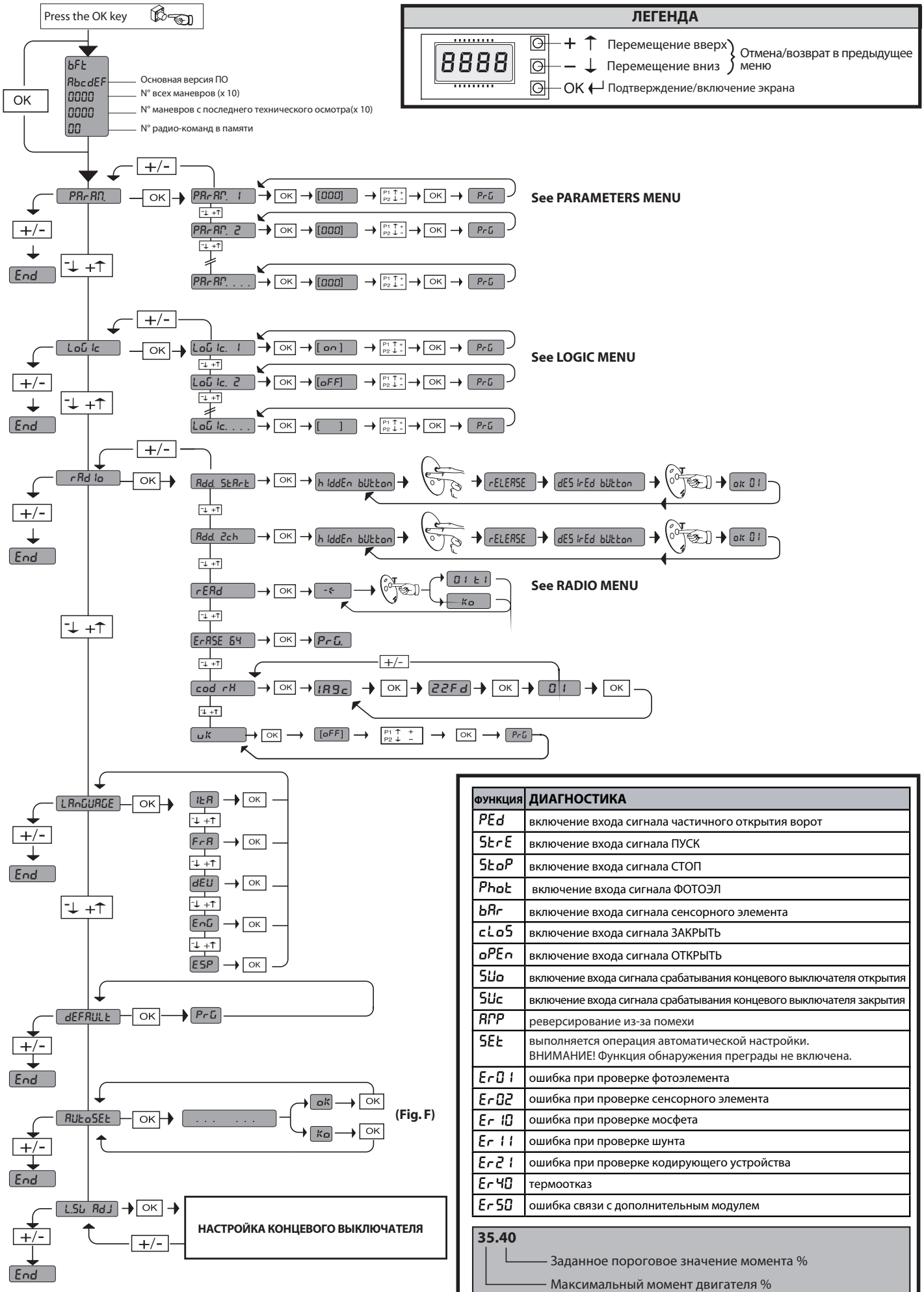

ФУНКЦИЯ	ДИАГНОСТИКА
PEd	включение входа сигнала частичного открытия ворот
StrE	включение входа сигнала ПУСК
StoP	включение входа сигнала СТОП
Phot	включение входа сигнала ФОТОЭЛ
bAr	включение входа сигнала сенсорного элемента
cLoS	включение входа сигнала ЗАКРЫТЬ
oPEn	включение входа сигнала ОТКРЫТЬ
SUo	включение входа сигнала срабатывания концевого выключателя открытия
SUc	включение входа сигнала срабатывания концевого выключателя закрытия
AnP	реверсирование из-за помехи
SEt	выполняется операция автоматической настройки. ВНИМАНИЕ! Функция обнаружения преграды не включена.
Er01	ошибка при проверке фотоэлемента
Er02	ошибка при проверке сенсорного элемента
Er 10	ошибка при проверке мосфета
Er 11	ошибка при проверке шунта
Er21	ошибка при проверке кодирующего устройства
Er40	термоотказ
Er50	ошибка связи с дополнительным модулем

35.40
- Заданное пороговое значение момента %
- Максимальный момент двигателя %

РУССКИЙ

ВНИМАНИЕ Важные инструкции по технике безопасности. Внимательно прочтите данные предупреждения, а также руководство по эксплуатации, поставляемое с изделием - неправильная установка может привести к травмированию людей, животных, или повреждению объектов. В данных документах содержатся важные указания по технике безопасности, установке, эксплуатации и техническому обслуживанию. Храните инструкции в папке с технической документацией для дальнейшего использования.

1) ОБЩАЯ БЕЗОПАСНОСТЬ

- Элементы данного оборудования соответствуют следующим стандартам ЕС: 2004/108/CE, 2006/95/CE, 98/37/CEE, 99/05/CEE (с дополнениями). С целью гарантии безопасности высокого уровня при поставке в страны, не входящие в ЕС, кроме национальных действующих норм соблюдаются также и вышеперечисленные нормы.
- Компания не несет ответственности за ущерб, вызванный неправильным, отличным от указаний настоящего документа использованием товара, за несоблюдение технологии при сборке конструкции (дверей, ворот и т.д.), а также за деформации, которые могут быть обнаружены в процессе эксплуатации.
- Следует убедиться в соблюдении температурного режима, указанного в настоящем документе, в месте установки автоматики.
- Запрещается установка продукта во взрывоопасной среде.
- Перед началом выполнения каких-либо работ следует отключить ворота от сети электропитания. Следует также отключить буферные батареи (при их наличии).
- В сети питания автоматического устройства должен быть предусмотрен выключатель или термомагнитный переключатель с зазором открытых контактов не менее 3,0 мм.
- Следует убедиться, что в сеть установлен дифференциальный выключатель с порогом чувствительности 0,03 А.
- Следует убедиться в правильности подключения системы заземления: подключите все металлические части (двери, ворота и все компоненты установки) к заземлению.
- При установке конструкции следует использовать устройства безопасности и управляющие устройства, соответствующие стандарту EN 12978.
- Следует использовать все устройства безопасности (фотоэлементы, чувствительные «кромки безопасности» и т.д.), необходимые для защиты от защемления, захвата, порезов и прочих повреждений вследствие перемещения механизмов.
- Двигатель не должен быть установлен на вмонтированной створке ворот (так как он не будет включаться при открытых воротах).
- При установке автоматики на высоте менее 2,5 м или при наличии к ней свободного доступа, необходимо обеспечить соответствующую такому классу электрических и механических компонентов защиту.
- Пульт управления следует установить в отдалении от подвижных частей конструкции таким образом, чтобы обеспечить возможность визуального наблюдения за воротами. В случае, если пульт управления не блокируется ключом, его следует установить на высоте не менее 1,5 м от пола и ограничить к нему доступ.
- Следует использовать не менее одного светового сигнального устройства (сигнальной лампы), расположенного в поле зрения. Следует установить на конструкцию табличку с предупреждением.
- При отсутствии иных указаний, следует установить постоянную табличку с инструкциями по использованию ворот и прикрепить ее вблизи соответствующего рабочего механизма.
- необходимо убедиться, что во время работы механизма подвижная часть ворот не повреждает неподвижные части конструкции.
- После завершения монтажных работ следует убедиться в правильности установки двигателя и в корректном функционировании систем защиты и блокировки.
- При выполнении работ по техническому обслуживанию или ремонту допускается использование только компонентов производителя. Компания не несет ответственности за безопасность и надлежащее функционирование автоматики при использовании в конструкции компонентов сторонних производителей.
- Запрещается изменять компоненты автоматического устройства без официального разрешения фирмы-производителя.
- Утилизация упаковочных материалов (пластика, картона, полистирола и т.д.) должна проводиться согласно действующим нормам. Не оставляйте чехлы из нейлона или полистирола в пределах досягания детей.

Внимание! Для подключения к сети следует использовать соответствующий вышеперечисленным нормам многожильный кабель с минимальным сечением 4 x 1,5 мм2 (например, допускается использование кабеля типа H05 VV-F с сечением 4 x 1,5 мм2). Для подключения вспомогательного оборудования следует использовать провода с минимальным сечением 1 мм2.
Необходимо установить термомагнитный переключатель с разводом открытых контактов не менее 3 мм для защиты от перенапряжения и отключения автоматики от сети.
Следует использовать кнопки, выдерживающие ток свыше 10А - 250 В.

Провода должны быть связаны и закреплены у клемм на держателе, например, с помощью хомутов.
Кабель питания во время монтажа следует зачистить для соединения его с клеммой заземления, обрезав провода до минимальной длины. В случае слабого крепления кабеля провод заземления следует натягивать в последнюю очередь.

⚠ ВНИМАНИЕ: Провода с питанием от контура сверхнизкого напряжения должны быть отделены от проводов с низким напряжением.
Входить в аппаратную с электрическим оборудованием и концевыми выключателями разрешается только специалистам-электрикам.

Следует придерживаться действующих норм безопасности по защите людей, животных и объектов от несчастных случаев, в особенности, исключить риск защемления воротами. **Все опасные зоны должны быть оборудованы устройствами безопасности, предусмотренными действующим законодательством.**

ПРОВЕРКА АВТОМАТИКИ

Перед окончательным вводом автоматики в эксплуатацию необходимо внимательно выполнить следующие действия:

- Проверить прочность крепления всех компонентов.
- Проверить правильность функционирования устройств безопасности (фотоэлементов, чувствительных «кромок безопасности» и т.д.).
- Убедиться в том, что настройки устройств защиты от защемления соответствуют действующим нормам.
- Проверить блок аварийного открытия ворот.
- Проверить работу средств управления при выполнении операций открытия и закрытия.
- Проверить работу стандартных и специальных электронных логических схем.

ИСПОЛЬЗОВАНИЕ АВТОМАТИКИ

Так как автоматикой, расположенной вне поля зрения оператора, можно управлять дистанционно с помощью пульта радиоуправления или кнопки ПУСК, следует в обязательном порядке проводить регулярные проверки работы устройств безопасности. При некорректном функционировании оборудования следует остановить работу системы и обратиться за помощью к специалисту.
Люди, особенно дети, не должны находиться в радиусе действия автоматики. В зависимости от типа управления, автоматика должна использоваться согласно указаниям специалиста, выполнявшего установку оборудования, для обеспечения безопасности людей, животных и объектов.

ПУЛЬТ УПРАВЛЕНИЯ

Используемая автоматика позволяет выполнять моторизованное открытие и закрытие ворот. Управление системой может быть различного типа (ручное, радиоуправление, управление с контролем доступа через магнитную карточку и т.д.), исходя из потребностей клиента и характеристик установки. За информацией по разным системам управления обратитесь к соответствующим инструкциям.
Пользователи автоматической системы должны быть ознакомлены с управлением и правилами эксплуатации автоматики.

ТЕХНИЧЕСКОЕ ОБСЛУЖИВАНИЕ

Перед выполнением любых работ по техническому обслуживанию следует отключить оборудование от электросети.

- Следует регулярно проверять моторизованную передачу.
- Необходимо проверить все устройства безопасности ворот и моторизованного блока.
- При обнаружении неустранимых неисправностей в работе системы, следует отключить ее питание и обратиться за помощью к специалисту, выполнявшему установку. При отказе автоматики следует выполнить ручную разблокировку, затем открыть или закрыть ворота вручную.

СНОС

ВНИМАНИЕ! Работы должны выполняться только специально обученным персоналом. Материалы утилизируются в соответствии с действующими нормами. При сносе автоматической системы не существует опасности или рисков, вызванных самой автоматикой. При отправке материалов на вторичную переработку, компоненты установки следует отсортировать по типу (электрическое оборудование – медь – алюминий – пластик – и т.д.).

DISMANTLING

WARNING! Работы должны выполняться только специально обученным персоналом. Материалы утилизируются в соответствии с действующими нормами. При сносе автоматической системы не существует опасности или рисков, вызванных самой автоматикой. При отправке материалов на вторичную переработку, компоненты установки следует отсортировать по типу (электрическое оборудование – медь – алюминий – пластик – и т.д.).

РУКОВОДСТВО ПО УСТАНОВКЕ

2) ОБЩАЯ ИНФОРМАЦИЯ

Исполнительный механизм для моторизованного блока секционных ворот, устанавливаемых в жилых или производственных зонах.
Моторизованный блок может использоваться в различных решениях системы благодаря своей компактности и универсальности монтажа.

3) ТЕХНИЧЕСКИЕ ХАРАКТЕРИСТИКИ	
Питание:	230 В ±10%, 50/60 Гц (*)
Макс. потребляемая мощность:	70 Вт
Концевой выключатель:	Электронный, от ЭНКОДЕРА, МАКС. 18 пол. на выходе
Освещение:	Лампа E 14 на 24 В, макс. мощность - 25 Вт
Рабочая температура:	-15 °C / +55 °C
Макс. размеры створки:	20 м^2
Макс. момент:	55 Н•м
Смазка:	Непрерывная смазка
Работа в ручном режиме:	Ручка для механического разблокирования
Класс защиты:	IP 40
Уровень шума:	<70 ДбА
Вес управляющего устройства:	10 кг
Габариты:	См. Рис. H
Питание дополнительных устройств:	24В ~ (180 мА)
Подключение сигнальной лампы:	24 В, макс. 25 Вт
Предохранители:	См. Рис. D
Встроенный приемник: алгоритм Rolling-Code	частота 433,92 МГц

(*) Изменение значений напряжения - по заказу покупателя.

Используемые версии передатчиков:
Все передатчики совместимы с технологией .

4) ДЕМОНТАЖ КАРТЕРА Рис. A

5) РАСПОЛОЖЕНИЕ ТРУБ Рис. B

6) УСТАНОВКА БЛОКА УПРАВЛЕНИЯ Рис. C

5) КАБЕЛЬНЫЕ ВХОДЫ Рис. I

6) РУЧНАЯ РАЗБЛОКИРОВКА (См. РУКОВОДСТВО ПО ЭКСПЛУАТАЦИИ -Рис.Y-).

7) КОНТАКТЫ

КЛЕММА	ОПИСАНИЕ
JP2	Кабель трансформатора
JP10	Кабель двигателя
1-2	Вход антенны для встроенной карты радиоприемника (1: ЭКРАН. 2: 2: СИГНАЛ)
3-4	Вход сигнала ПУСК / ОТКРЫТЬ (нормально разомкнутый)
3-5	Вход сигнала СТОП (НОРМАЛЬНО ЗАМКНУТЫЙ). Если не используется, вставьте перемычку.
3-6	Вход сигнала ФОТОЭЛЕМЕНТА (НОРМАЛЬНО ЗАМКНУТЫЙ). Если не используется, вставьте перемычку.
3-7	Вход сигнала ЧУВСТВИТЕЛЬНЫХ «КРОМОК БЕЗОПАСНОСТИ» (НОРМАЛЬНО ЗАМКНУТЫЙ). Если не используется, вставьте перемычку.
8-9	Выход 24 В для подключения сигнальной лампы (макс. мощность – 25 Вт)
10-11	Выход 24 В, макс. ток – 180 мА – питание фотоэлемента и других устройств.
12-13	Выход 24 В, безопасный ток – макс. 180 мА – питание передатчиков сигналов фотоэлементов с проверкой устройств.
14-15	(НОРМАЛЬНО РАЗОМКНУТЫЙ контакт) / Выход 1, программирование высоты.
16-17	Вход сигнала ЧАСТИЧНО ОТКРЫТЬ / ЗАКРЫТЬ (нормально разомкнутый)
1-2 (SCS-IO)	Вход сигнала НЕИСПРАВНОСТИ С ФОТОЭЛ. (нормально разомкнутый) Вход для сигналов фотоэлементов с НОРМ. РАЗОМКНУТЫМ проверочным контактом.
1-3 (SCS-IO)	Вход сигнала неисправности (нормально разомкнутый) Вход для сигналов сенсорных элементов с НОРМ. РАЗОМКНУТЫМ проверочным контактом.
4-5 (SCS-IO)	(НОРМАЛЬНО РАЗОМКНУТЫЙ контакт) / Выход 2, программирование высоты.
6-7 (SCS-IO)	Выход сигнала открытых ворот / 2-го радиоканала (норм. разомкнутый контакт).

7.1) УСТРОЙСТВА БЕЗОПАСНОСТИ

Примечание: следует использовать только устройства безопасности со свободной коммутацией сигналов с контакта.
Рис. L: Отсутствует подключение устройства (фотоэлемента или сенсорного ребра).
Рис. M: Подключено 1 устройство (фотоэлемент или сенсорное ребро).
Рис. N: Подключены 2 устройства (фотоэлементы или сенсорные ребра).
Данное подключение возможно только при использовании дополнительного модуля SCS-IO.

8) НАСТРОЙКА

РЕКОМЕНДУЕМЫЙ ПОРЯДОК ВЫПОЛНЕНИЯ НАСТРОЕК:
Настройка концевого выключателя (Рис. E)
Автоматическая настройка (Рис. F)
Программирование радиоуправления (Рис. G)
Настройка рабочих параметров / логических схем

8.1) МЕНЮ ПАРАМЕТРЫ (PAr AP)
(ТАБЛИЦА "A" – ПАРАМЕТРЫ)

8.2) МЕНЮ ЛСУ (LoG Ic)
(ТАБЛИЦА "B" – ЛСУ)

8.3) МЕНЮ РАДИО (rAd Io)

ЛС	Описание
Add StArt	**Добавить кнопку пуск** ассоциирует выбранную кнопку с командой ПУСК
Add 2ch	**Добавить кнопку 2 кан.** ассоциирует выбранную кнопку с управлением по второму радиоканалу
rEAd	**Чтение** Выполняет проверку кнопки приемника, если кнопка занесена в память, заменяет номер приемника в ячейке памяти (от 01 до 63) и номер кнопки (T1-T2-T3 или T4).
ErASE 64	**Удаление списка** **ВНИМАНИЕ!** Полностью удаляет из памяти приемника все радиокоманды, занесенные в память блока.
cod rH	**Просмотр кода приемника** Выводит код приемника для копирования радиокоманд.
UH	**ON =** Включает возможность дистанционного программирования схем через радиокоманду W LINK, предварительно занесенную в память. Функция остается активной в течение 3 минут от последнего нажатия радиокоманды W LINK. **OFF=** Отключение функции программирования W LINK.

- **ВАЖНОЕ ПРИМЕЧАНИЕ: ПРОМАРКИРУЙТЕ В ПАМЯТИ ПЕРВЫЙ ПЕРЕДАТЧИК КАК ГЛАВНЫЙ (ЗНАКОМ КЛЮЧА).**

Первому передатчику при ручном программировании присваивается КОДОВЫЙ КЛЮЧ ПРИЕМНИКА; этот код необходим для последующего воспроизведения радиопередатчиков.
Приемник в системе Clonix имеет ряд других расширенных функций:

- Воспроизведение главного передатчика (с алгоритмом Rolling-code или постоянным кодом)
- Воспроизведение для замены заданных в приемнике передатчиков
- Управление базой данных передатчиков
- Общее управление приемниками

Для получения информации по расширенным возможностям следует обратиться к инструкциям универсального наладонного устройства программирования и руководству по программированию системы CLONIX, поставляемому с соответствующим устройством.

8.4) ЯЗЫКОВОЕ МЕНЮ (LANGUAGE)
Позволяет задавать язык меню программирования.

8.5) МЕНЮ ПО УМОЛЧАНИЮ (dEFAULt)
Возврат значений блока по умолчанию.

8.6) Меню автоматическая настройка (AUtoSEt) (Рис. F)
- Переведите створку ворот в закрытое положение.
- Запустите выполнение автоматической настройки из меню управления VENERE D.
- До нажатия кнопки OK на экране будет присутствовать сообщение ".....", блок дает команду на операцию открытия, за которой следует операция закрытия, в ходе которых автоматически настраивается минимальное значение момента, необходимого для перемещения створки ворот.
  Во время этой фазы важно не допустить затемнения фотоэлементов, а также использования команд ПУСК, СТОП и дисплея.

После завершения операции блок управления автоматически задает оптимальные значения момента. Следует проверить значения и внести изменения в соответствии с указаниями, изложенными в разделе «ПРОГРАММИРОВАНИЕ».

⚠ **ВНИМАНИЕ!! Проверьте, чтобы сила соударения, измеренная в точках, определенных нормой EN12445, была в пределах, указанных в норме EN 12453.**

⚠ **Внимание!! В процессе автоматической настройки функция замедления хода при помехе не работает, специалист, выполняющий установку, должен проверить автоматический ход двери, устранить все помехи, не допускать людей в радиус действия автоматики.**

8.7) МЕНЮ НАСТРОЙКИ КОНЦЕВОГО ВЫКЛЮЧАТЕЛЯ (LS Adj) (Рис. E)
Шаги настройки концевого выключателя:
1) Переведите выключатель в положение REG FC и подтвердите, нажав OK.
2) На экран выводится CLOSE / ЗАКРЫТЬ, с помощью кнопок вверх-вниз переведите ворота в положение срабатывания концевого выключателя закрытия. Подтвердите, нажав кнопку OK, экран показывает режим PRG.
3) По запросу на экране, поверните круглый регулятор: против часовой стрелки, если на экране указатель – ВВЕРХ, по часовой стрелке, если на экране указано ВНИЗ. При правильном положении на экран выводится сообщение OK. Подтвердите кнопкой OK, экран показывает режим PRG.
4) На экран выводится OPEN / ОТКРЫТЬ, с помощью кнопок вверх-вниз переведите ворота в положение срабатывания концевого выключателя открытия. Подтвердите, нажав кнопку OK, экран показывает режим PRG.

   Если на экране появилось сообщение KO, это означает, что настройка не закончена.

Это может быть вызвано:
- нажатием кнопки ESC до окончания настройки,
- зафиксированным слишком маленьким расстоянием перемещения ворот

9) ДОПОЛНИТЕЛЬНЫЕ БЛОКИ SCS

9.1) ПОСЛЕДОВАТЕЛЬНОЕ ПОДКЛЮЧЕНИЕ ЧЕРЕЗ КАРТУ SCS1 (Рис. O**)**
Пульт управления VENERE D позволяет выполнять через соответствующие серийные входы и выходы (SCS1) централизованное подключение к другим средствам автоматического управления. В этом режиме открытие и закрытие всех автоматических устройств в системе можно выполнить одной командой.
Пользуясь схемой, указанной на Рис. O, выполните подключение всех пультов управления **VENERE D**, используя двойные кабели телефонного типа.
В случае, если используется телефонный кабель с большим количеством парных проводов, обязательно используйте жилы одной и той же пары.
Длина кабеля между точками подключения не должна превышать 250 м.
Затем необходимо сконфигурировать каждый из пультов управления VENERE D, задавая в первую очередь ГЛАВНЫЙ, который будет контролировать все остальные, которые настраиваются как УПРАВЛЯЕМЫЕ (см. меню ЛСУ).
Введите также номер зоны (см. меню «Параметры») от 0 до 127.
Номер зоны позволяет создавать автоматические группы с ответом на команды главного устройства управления зоной. Каждая зона может иметь только один главный блок, главный блок зоны 0 контролирует работу управляемых блоков других зон.

9.2)Соединение с системами WIEGAND через модуль SCS-WIE.
Обратитесь к инструкциям к модулю SCS-WIE.

9.3) Увеличение количества входов и выходов с помощью дополнительного модуля SCS-IO.
Дополнительный модуль SCS-IO позволяет добавить 2 входа и 2 выхода к карте VENERE-D (Рис. D).
Для установки связи между SCS-IO и VENERE-D необходимо вставить модуль SCS-IO в соответствующий разъем, а затем задать параметр ЗОНА / ZONA = 129.
После этого сигналы двух карт будут синхронизированы и входы/выходы с карты SCS-IO будут управляться с карты VENERE-D.

ТАБЛИЦА "A" – МЕНЮ ПАРАМЕТРЫ - (PARAM)

ЛС	мин.	макс.	По умолчанию	Определение	Описание
tcA	**0**	**120**	**40**	**Время закрытия**	Время автоматического закрытия [c]
oP.t SLou	**1**	**99**	**75**	**Момент открытия**	Момент открытия [%] Задается чувствительность к помехам при открытии (1=макс, 99=мин.) При автоматической настройке значение данного параметра – 10%. При необходимости пользователь может изменять данное значение чувствительности.
cLSt SLou	**1**	**99**	**75**	**Момент закрытия**	Момент закрытия [%] Задается чувствительность к помехам при открытии (1=макс, 99=мин.) При автоматической настройке значение данного параметра – 10%. При необходимости пользователь может изменять данное значение чувствительности.
oP SPEEd	**10**	**99**	**99**	**Скорость открытия**	Скорость в режиме открытия [%] Задает значение скорости открытия ворот в процентах от максимальной скорости исполнительного механизма. После изменения этого параметра следует выполнять полную настройку системы (на экране появляется сообщение "SET"), при этом функция остановки при помехе будет отключена.
cL SPEEd	**10**	**99**	**99**	**Скорость закрытия**	Скорость в режиме закрытия [%] Задает значение скорости закрытия ворот в процентах от максимальной скорости исполнительного механизма. После изменения этого параметра следует выполнять полную настройку системы (на экране появляется сообщение "SET"), при этом функция остановки при помехе будет отключена.
d ISt.SLoUd	**5**	**99**	**10**	**Расстояние снижения скорости**	Расстояние снижения скорости [%] Задает расстояние срабатывания концевого переключателя. На этом расстоянии створка ворот перемещается с низкой скоростью.
PArt IAL oPEn inG	**10**	**99**	**40**	**Частичное открытие**	Частичное открытие [%] Регулирует частичное открытие ворот в процентах от общей высоты, на которую открываются ворота, при выполнении функции "Частичное открытие".
ZonE	**0**	**129**	**0**	**Зона**	Зона [] Задает последовательность нумерации зоны ворот для устройств централизованного управления. Зона=128 не используется. Зона =129 используется с дополнительным модулем SCS -I0.
oUt ProG 1	**1**	**99**	**50**	**Программирование высоты (выхода 1)**	Выход с клемм 14-15 дополнительного модуля SCS-IO выполняется при превышении процента открытия, заданного в этом параметре (1% = закрытые ворота, 99% = открытые ворота).
oUt ProG 2	**1**	**99**	**50**	**Программирование высоты (выхода 2)**	Выход с клемм 4-5 дополнительного модуля SCS-IO выполняется при превышении процента открытия, заданного в этом параметре (1% = закрытые ворота, 99% = открытые ворота).

ТАБЛИЦА "B" – МЕНЮ ЛСУ - (LoG Ic)

ЛС	мин.	макс.	По умолчанию	Определение	Описание
tcA	---	---	**OFF**	**Время автоматического закрытия**	ВКЛ Включает режим автоматического закрытия. ВЫКЛ Отключает режим автоматического закрытия.
Ibl. oPEn	---	---	**OFF**	**Блокировка сигналов**	ВКЛ Сигнал пуск не вызывает выполнения операций при открытии. ВЫКЛ Сигнал пуск вызывает выполнение операций при открытии.
3 StEP	---	---	**OFF**	**3 ступени**	ВКЛ Включает выполнение логической схемы «3 ступени». При сигнале «пуск» выполняются следующие операции: при закрытых воротах: открывает ворота при открытии: механизм останавливается для включения TCA (если задано в конфигурации). При открытых воротах: ворота закрываются. При закрытии: останавливаются и открываются повторно. ВЫКЛ Включает выполнение логической схемы «4 ступени». При сигнале «пуск» выполняются следующие операции: при закрытых воротах: при открытии: механизм останавливается для включения TCA (если задано в конфигурации). При открытых воротах: закрывает ворота. При закрытии: останавливаются, TCA не включается (стоп).
PrE-ALArM	---	---	**OFF**	**Сигнал предупреждения**	ВКЛ Сигнальная лампочка загорается за 3 секунды до запуска двигателя. ВЫКЛ Сигнальная лампочка загорается одновременно с запуском двигателя.
hold-to-rUn	---	---	**OFF**	**Управление оператором**	ВКЛ Управление оператором: Открытие выполняется автоматически, закрытие выполняется при удерживании нажатой кнопки пульта управления (ЗАКРЫТЬ). ВЫКЛ Работа по сигналам (стандартная).
Photoc. oPEn	---	---	**OFF**	**Фотоэлементы при открытии**	ВКЛ- При затемнении функционирование фотоэлемента при открытии отключается. Во время закрытия фотоэлемент вызывает реверсирование перемещения створки. ВЫКЛ При затемнении фотоэлементы функционируют как в фазе открытия, так и закрытия. При затемнении фотоэлемента в процессе закрытия, двигатель переключается на обратный ход только после размыкания фотоэлемента.
tESt Phot	---	---	**OFF**	**Проверка фотоэлемента**	ВКЛ Проверка фотоэлементов включена ВЫКЛ Проверка фотоэлементов отключена При отключении данной функции (OFF), проверка фотоэлементов отменяется, разрешая подключение устройств, не оборудованных дополнительным проверочным контактом.
tESt bAr	---	---	**OFF**	**Проверка чувствительной кромки безопасности**	ВКЛ Проверка чувствительной кромки безопасности включена ВЫКЛ Проверка чувствительной кромки безопасности отключена. При отключении данной функции (OFF) проверка чувствительной кромки безопасности отменяется, разрешая подключение устройств, не оборудованных дополнительным проверочным контактом.
MASter	---	---	**OFF**	**Главный / управляемый блок**	ВКЛ Пульт управления задается как главный блок в централизованной системе передачи. ВЫКЛ Пульт управления задается как управляемый блок в централизованной системе передачи.
F IXEd codE	---	---	**OFF**	**Постоянный код**	ВКЛ Приемник конфигурируется для работы в режиме постоянного кода. ВЫКЛ Приемник конфигурируется для работы в режиме алгоритма Rolling-code.
rAd Io ProG	---	---	**ON**	**Программирование радиокоманд**	ВКЛ Включение внесения в память через радиосигнал передатчиков: (Рис. K) 1- Нажмите последовательно скрытую кнопку (P1) и кнопку (T1-T2-T3-T4) передатчика, уже занесенного в память блока в стандартном режиме через меню радио. 2- Удерживайте нажатой в течение 10 с скрытую кнопку (P1) и кнопку (T1-T2-T3-T4) передатчика, для занесения в память. Приемник выходит из режима программирования через 10 с, в течение этого времени можно добавлять новые передатчики. В этом режиме доступ к пульту управления не требуется. ВЫКЛ Отключает внесение в память через радиосигнал передатчиков. Передатчики заносятся в память только через меню РАДИО.
ScA-2ch	---	---	**OFF**	**Индикатор открытых ворот или второй радиоканал**	ВКЛ Выход с выводов 6-7 дополнительного модуля SCS-10 конфигурируется как индикатор открытых ворот, второй радиоканал в этом случае управляет открытием ворот. ВЫКЛ Выход с выводов 6-7 дополнительного модуля SCS-10 конфигурируется как второй радиоканал.
StArt - oPEn	---	---	**OFF**	**Выбор функции ПУСК - ОТКРЫТЬ**	ВКЛ Сигнал с двух выводов 3 - 4 вызывает выполнение команды ОТКРЫТЬ. ВЫКЛ Сигнал с двух выводов 3 - 4 вызывает выполнение команды ПУСК.
PEd-cLoSE	---	---	**OFF**	**Выбор ВОРОТА - ЗАКРЫТЬ**	ВКЛ Сигнал с двух выводов 16 - 17 вызывает выполнение команды ЗАКРЫТЬ. ВЫКЛ Сигнал с двух выводов 16 - 17 вызывает выполнение команды ОТКРЫТЬ.
Inv. Mot.	---	---	**OFF**	**Реверсирование**	ON (ВКЛ.) Реверсирует стандартное вращение (См. рис.I). OFF (ВЫКЛ.) Стандартное вращение (См. рис.I).

VSTUP DO MENU

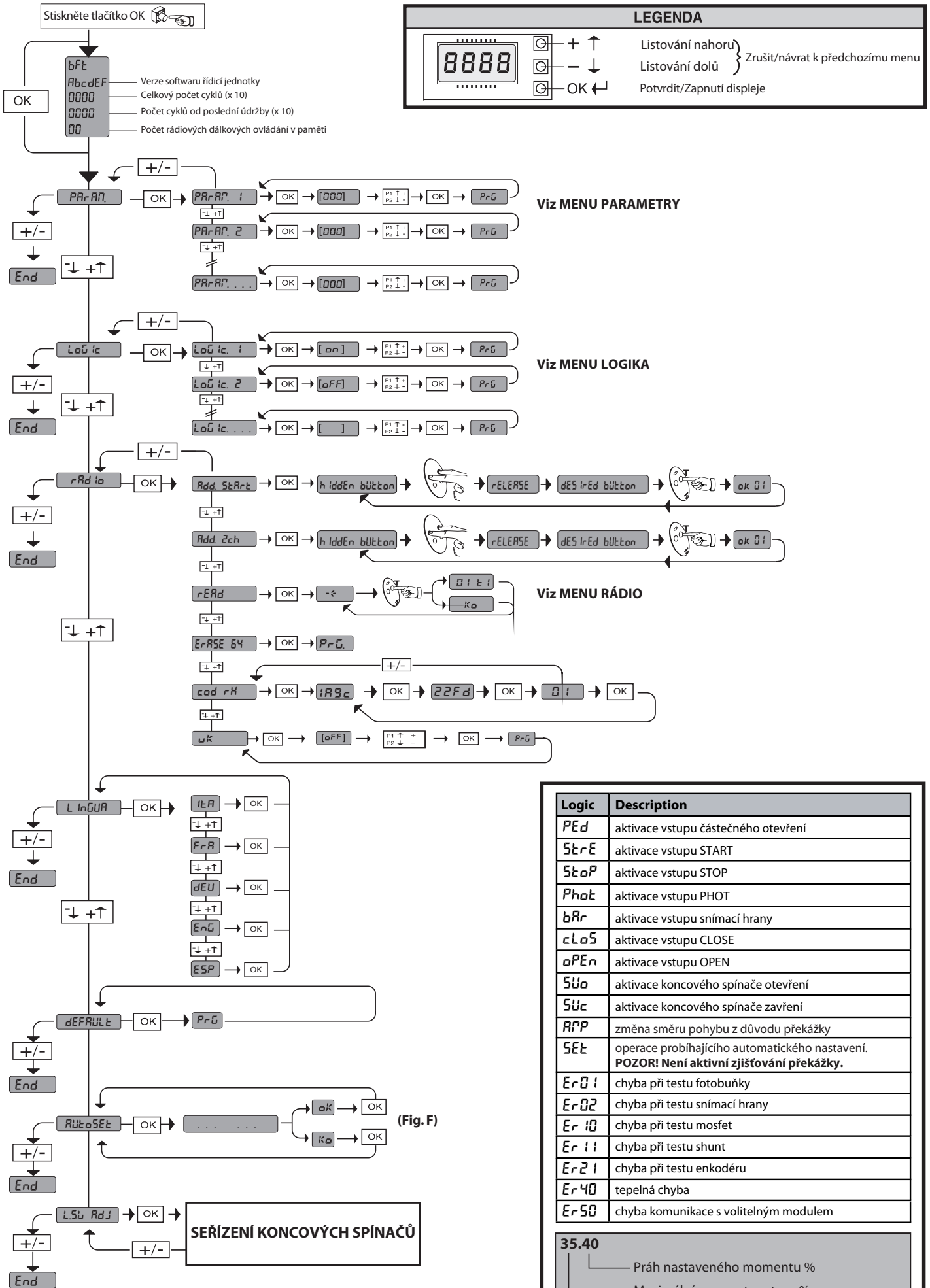

Logic	Description
PEd	aktivace vstupu částečného otevření
StrE	aktivace vstupu START
StoP	aktivace vstupu STOP
Phot	aktivace vstupu PHOT
bAr	aktivace vstupu snímací hrany
cLoS	aktivace vstupu CLOSE
oPEn	aktivace vstupu OPEN
SUo	aktivace koncového spínače otevření
SUc	aktivace koncového spínače zavření
AMP	změna směru pohybu z důvodu překážky
SEt	operace probíhajícího automatického nastavení. **POZOR! Není aktivní zjišťování překážky.**
Er01	chyba při testu fotobuňky
Er02	chyba při testu snímací hrany
Er 10	chyba při testu mosfet
Er 11	chyba při testu shunt
Er21	chyba při testu enkodéru
Er40	tepelná chyba
Er50	chyba komunikace s volitelným modulem

35.40
- Práh nastaveného momentu %
- Maximální moment motoru %

NÁVOD K INSTALACI

POZOR Důležité bezpečnostní pokyny. Pozorně si přečtěte a dodržujte příručku Upozornění a Návod k obsluze, které doprovázejí tento výrobek, protože nesprávná instalace může způsobit škody na lidech, zvířatech nebo věcech. Poskytuje důležité informace o bezpečnosti, instalaci, používání a údržbě. Návod k obsluze si uchovejte a přiložte jej do technického svazku pro budoucí použití.

1) VŠEOBECNÁ BEZPEČNOST

- Konstrukční prvky stroje a instalace musí být ve shodě s těmito evropskými směrnicemi: 2004/108/ES, 2006/95/ES, 98/37/ES, 89/05/ES a jejich následnými úpravami. Ve všech zemích mimo Evropskou unii se kromě platných národních předpisů musí pro udržení bezpečnosti dodržovat i výše uvedené evropské normy.
- Výrobce odmítá jakoukoli odpovědnost vyplývající z nesprávného používání nebo používání jiného, než pro jaké byl výrobek určen a než je uvedeno v této dokumentaci, jakož i nedodržením správné technické praxe při konstrukci uzávěrů (dveří, bran atd.) a z deformací, k nimž by mohlo dojít během používání.
- Zkontrolujte, zda rozsah uváděných teplot je v souladu s místem určeným pro instalaci automatického systému.
- Výrobek neinstaluje ve výbušném prostředí.
- Před zahájením jakýchkoli prací na zařízení odpojte elektrický proud. Odpojte i případné vyrovnávací baterie, pokud jsou instalované.
- Připojení k elektrické síti musí být provedeno přes vypínač nebo tepelný jistič vypínající všechny fáze a mající vzdálenost rozpojených kontaktů alespoň 3,0 mm nebo více.
- Zkontrolujte, zda je v elektrickém rozvodu před zařízením diferenciální jistič s prahovou hodnotou 0,03 A.
- Zkontrolujte, zda je zemnicí zařízení provedeno správně: spojte všechny kovové části zavíracího systému (vrata, mříže atd.) se všemi komponenty systému majícími zemnicí svorku.
- Instalace se musí provádět s použitím bezpečnostních zařízení a ovládání podle EN 12978.
- Zajistěte všechna bezpečnostní zařízení (fotobuňky, vypínací boční lišty atd.) nutné pro ochranu prostoru před nebezpečím stlačení, tažení, ustřižení.
- Motor se nesmí instalovat na křídla vrat, která obsahují dveře (pokud motor nemá jištění, že jej nelze aktivovat, když jsou dveře otevřené)
- Pokud je automatický systém instalován ve výšce menší než 2,5 m nebo je-li přístupný, musí se zaručit přiměřený stupeň ochrany elektrických a mechanických součástí.
- Jakékoli pevné ovládání instalujte v dohledné vzdálenosti od vrat, ale dostatečně daleko od pohyblivých částí. Pokud toto ovládání není uzamykatelné na klíč; pak musí být instalováno ve výšce alespoň 1,5 m a nepřístupné neoprávněným osobám.
- Použijte alespoň jedno zařízení pro světelnou signalizaci (blikač) do viditelné polohy, na konstrukci kromě toho připevněte štítek s Upozorněním.
- Pokud u ovladače odsud nejsou informační štítky, připevněte trvale v blízkosti manipulačního orgánu etiketu s informacemi o ručním ovládání.
- Ujistěte se, že během činnosti je vyloučeno stlačení mezi vedenou a okolními pevnými částmi vrat.
- Po provedení instalace se ujistěte, že motor byl správně nastaven a že ochranné a odjišťovací systémy pracují správně.
- Pro jakoukoli údržbu nebo opravy používejte pouze originální díly. Výrobce odmítá jakoukoli odpovědnost za bezpečnost a správnou činnost automatického systému, pokud se používají komponenty jiných výrobců.
- Neprovádějte žádné úpravy součástí automatického systému, pokud nejsou výslovně schváleny výrobcem.
- Obalový materiál (plast, kartón, polystyrén atd.) likvidujte podle platných předpisů. Silonové a polystyrénové sáčky nenechávejte v dosahu dětí.

Pozor! Pro připojení k elektrické síti použijte víceżilový kabel o minimálním průřezu 4x1,5 mm2, typu stanoveného ve výše uvedených normách (například kabel typu H05 VV-F s průřezem 4x1,5 mm2). Pro připojení ovládacích obvodů použijte vodiče s minimálním průřezem 1 mm2.
Instalujte vypínač všech fází se vzdáleností rozpojených kontaktů alespoň 3 mm, s ochranou proti přetížení, který je schopný odpojit automatický systém od elektrické sítě.
Používejte pouze tlačítka s výkonem minimálně 10 A - 250 V.

Vodiče se musí připevnit dalším připevňovacími prvky v blízkosti svorek, například instalačními pásky.
Přívodní elektrický kabel se během instalace musí odizolovat tak, aby umožnil připojení zemnicího vodiče do příslušné svorky a fázové vodiče byly co nejkratší. Zemnicí vodič se v případě uvolnění připevňovacího prvku musí napnout jako poslední.
POZOR: zabezpečovací vodiče velmi nízkého napětí musí být fyzicky oddělené od vodičů nízkého napětí.
Přístup do elektrického rozvaděče a ke koncovým spínačům smí být umožněn pouze kvalifikovanému personálu.

Musí se zajistit dodržování platných bezpečnostních norem týkajících se osob, zvířat a věcí, zvláště pak se musí vyloučit rizika zranění způsobených stlačením. **Všechny kritické body musí být chráněny bezpečnostními zařízeními, jak stanoví platné předpisy.**

KONTROLA AUTOMATICKÉHO SYSTÉMU

Před definitivním spuštěním automatického systému pečlivě zkontrolujte následující:

- Zkontrolujte, zda všechny komponenty jsou pevně připojeny.
- Zkontrolujte správnou činnost všech bezpečnostních zařízení (fotobuňky, snímací boční lišty, atd.)
- Zkontrolujte, zda ochranný systém proti stlačení zastaví automatický systém v limitech stanovených platnými předpisy.
- Zkontrolujte ovládání nouzové činnosti.
- Zkontrolujte činnosti otvírání a zavírání s aplikovanými dálkovými ovladači.
- Zkontrolujte elektronické ovládání normální a individuálně upravené činnosti.

POUŽÍVÁNÍ AUTOMATICKÉHO SYSTÉMU

Protože automatický systém se může ovládat dálkově pomocí rádiového dálkového ovládání nebo tlačítka start a tedy nepozorovaně, je nutné často kontrolovat účinnost bezpečnostních zařízení. V případě jakékoli závady v činnosti proveďte ihned nápravu pomocí kvalifikovaného personálu.
Doporučujeme, aby se děti nezdržovaly v akčním rádiu automatického systému.
Podle aplikovaného typu ovládání se musí při používání automatického systému dodržovat předpisy stanovené instalatérem, aby činnost probíhala bezpečně pro osoby, zvířata a věci.

OVLÁDÁNÍ

Používání automatického systému umožňuje otvírání a zavírání vrat s motorovým pohonem. Ovládání může být různého typu (ruční, s rádiovým dálkovým ovládáním, kontrola přístupu magnetickou kartou atd.) podle potřeby a charakteristiky instalace. Pro různé systémy ovládání viz příslušné instrukce.
Uživatelé automatického systému musí být poučeni o ovládání a používání systému.

ÚDRŽBA

Před jakoukoli údržbu vypněte přívod elektrického proudu do systému.

- Pravidelně kontrolujte systém převodu pohybu.
- Zkontrolujte všechna bezpečnostní zařízení dveří a motorového pohonu.
- Při jakékoli závadě v činnosti, kterou se nedaří odstranit, odpojte přívod elektrického proudu do systému a vyžádejte si opravu kvalifikovaného personálu (instalačního technika). V období mimo činnost aktivujte ruční odjištění, aby se umožnilo ruční otvírání a zavírání.

LIKVIDACE

POZOR! Využívejte pouze kvalifikovaný personál. Materiál se smí likvidovat pouze s dodržením platných předpisů. V případě demolice automatického systému neexistují zvláštní nebezpečí nebo rizika vyplývající se samotného systému. V případě recyklace materiálů se doporučuje jejich třídění podle typu (elektrické součásti - měď - hliník - plast - atd.).

DEMONTÁŽ

POZOR! Využívejte pouze kvalifikovaný personál.
V případě, kdy se automatický systém demontuje pro opětovnou montáž na jiném místě, je zapotřebí:

- Vypnout přívod elektrického proudu a odpojit veškerou vnější elektrickou instalaci.
- V případě některých komponent, které nelze odstranit nebo jsou poškozené, zajistěte jejich náhradu.

D811627 00101_02

2) VŠEOBECNÉ ÚDAJE
Akční prvek pro motorový pohon sekčních vrat domovních a průmyslových.
Díky kompaktní a všestranné montáži lze motorový pohon použít různými způsoby.

3) TECHNICKÉ ÚDAJE	
Elektrické napájení:	230V ±10%, 50/60Hz (*)
Max. příkon:	70W
Koncové spínače:	Elektronický s ENKODÉREM MAX 18 otáček vývodového hřídele
Prodleva zhasnutí:	24V bulb ~ max. 25W, E14
Provozní teplota:	-15°C / +55°C
Max. rozměry křídla vrat:	20 m^2
Max. moment:	55 Nm
Mazání:	permanentnì mazacì tuk
Ruční ovládání:	Mechanické odjištění pomocí rukojeti
Stupeň krytí:	IP 40
Hlučnost:	<70dBA
Hmotnost:	10 kg
Rozměry:	See Obr. H
Napájení příslušenství:	24V~ (180 mA)
Připojení majáčku:	24V max 25W
Pojistky	Viz Obr. D
Zabudovaný rádiový přijímač Rolling-Code:	kmitočet 433.92MHz

(*) Zvláštní napájecí napětí na žádost.

Verze použitelných vysílačů:
Všechny vysílače ROLLING CODE kompatibilní s .

4) DEMONTÁŽ KRYTU Obr. A

5) PŘÍPRAVA TRUBEK Obr. B

6) INSTALACE POHONU Obr. C

5) VSTUP KABELŮ Obr. I

6) RUČNÍ ODJIŠTĚNÍ (viz **NÁVOD K OBSLUZE -Obr. Y-).**

7) PŘIPOJENÍ

SVORKA	POPIS
JP2	Kabeláž transformátoru
JP10	Kabeláž motoru
1-2	Vstup antény pro integrovanou kartu rádiového přijímače (1:OPLETENÍ 2: SIGNÁL)
3-4	Vstup START / OPEN (spínací)
3-5	Vstup STOP (rozpínací). Pokud se nepoužívá, nechte můstek zastrčený.
3-6	Vstup FOTOCELLULA (rozpínací). Pokud se nepoužívá, nechte můstek zastrčený.
3-7	Vstup COSTA (rozpínací). Pokud se nepoužívá, nechte můstek zastrčený.
8-9	Výstup 24 V~ pro majáček (max. 25 W)
10-11	Výstup 24V~ max. 180 mA - napájení fotobuněk nebo jiných zařízení.
12-13	Výstup 24 V~ Vsafe max. 180 mA - napájení vysílačů fotobuněk s kontrolou.
14-15	(Spínací kontakt) / Výstup 1 programovatelný výšce
16-17	Vstup ČÁSTEČNÉ OTEVŘENÍ / CLOSE (spínací)
1-2 (SCS-IO)	Vstup Ingresso FAULT-PHOT (spínací). Vstup pro fotobuňky vybavené kontrolním spínacím kontaktem.
1-3 (SCS-IO)	Vstup Ingresso FAULT-BAR (spínací). Vstup pro snímací hrany vybavené kontrolním spínacím kontaktem.
4-5 (SCS-IO)	(Spínací kontakt) / Výstup 2 programovatelný výšce
6-7 (SCS-IO)	Výstup kontrolky otevřených vrat / 2 rádiový kanál (spínací kontakt)

7.1) BEZPEČNOSTNÍ ZAŘÍZENÍ
Poznámka: používejte pouze bezpečnostní zařízení mající kontakt ve volné výměně.
Obr. L: Připojení 1 neprověřeného zařízení (fotobuňka nebo snímací hrana).
Obr. M: Připojení 1 prověřeného zařízení (fotobuňka nebo snímací hrana).
Obr. N: Připojení 2 prověřených zařízení (fotobuňky nebo snímací hrany). Toto připojení je možné pouze pomocí volitelného modulu SCS-IO.

8) SEŘÍZENÍ

DOPORUČENÝ POSTUP PRO SEŘÍZENÍ:
Seřízení koncových spínačů (Obr. E)
Automatické seřízení (Obr. F)
Programování rádiového ovládání (Obr. G)
Případná nastavení parametrů / logiky

8.1) MENU PARAMETRY (PArAM)
(TABULKA "A" PARAMETRY)

8.2) LOGIC MENU (LoGIC)
(TABULKA "B" LOGIKA)

8.3) RADIO MENU (rAd Io)

Logic	Popis
Add StArt	**Přidat tlačítko Start** spojí požadované tlačítko s povelem Start
Add 2ch	**Přidat tlačítko 2ch** spojí požadované tlačítko s ovládáním 2. rádiového kanálu
rEAd	**Snímat** Provádí kontrolu tlačítka přijímače, pokud při ukládání do paměti nahrazuje číslo přijímače v umístění v paměti (od 01 do 63) a číslo tlačítka (T1-T2-T3 nebo T4).
ErASE 64	**Odstranit seznam** ⚠ **POZOR!** Úplně odstraní z paměti přijímače všechna rádiová dálková ovládání uložená do paměti.
cod rH	**Snímat kód přijímače** Zobrazí kód přijímače, nutný pro klonování rádiových dálkových ovládání.
UH	**ON =** Zapne dálkové programování elektronických karet pomocí vysílače W LINK uloženého dříve do paměti. Toto zapnutí zůstane aktivní 3 minuty od posledního stisknutí rádiového ovládání W LINK. **OFF=**Programování W LINK vypnuto.

- **DŮLEŽITÉ UPOZORNĚNÍ: OZNAČTE SI PRVNÍ VYSÍLAČ ULOŽENÝ DO PAMĚTI NÁLEPKOU KLÍČE (MASTER).**

První vysílač v případě ručního programování přiřazuje KÓD KLÍČE PŘIJÍMAČE; tento kód je nutný pro provedení následného klonování rádiových vysílačů.
Zabudovaný palubní přijímač Clonix kromě toho má některé důležité pokrokové funkce:
- Klonování vysílače master (plovoucí kód nebo pevný kód)
- Klonování pro výměnu vysílačů již vložených do přijímače
- Správa databáze vysílačů
- Správa komunity přijímačů

Pro používání těchto pokrokových funkcí odkazujeme na návod pro univerzální palm top a na Průvodce programováním CLONIX, které se dodávají s univerzálním programovacím zařízením palm top.

8.4) MENU JAZYK (LAnGUAGE)
Umožní nastavit jazyk programovací jednotky s displejem.

8.5) MENU DEFAULT (dEFAULt)
Uvede řídicí jednotku na předem nastavené standardní hodnoty.

8.6) MENU AUTOMATICKÉ NASTAVENÍ (AUtoSEt) (Obr. F)
- Křídlo vrat uveďte do polohy zavírání.
- Spusťte operaci automatického nastavení pomocí příslušného menu na ovládacím panelu VENERE D.
- Jakmile se stiskne tlačítko OK, zobrazí se hlášení" … .... …", řídicí jednotka ovládá cyklus otvírání a pak cyklus zavírání, během něhož se automaticky nastaví minimální potřebná hodnota momentu pro pohyb křídla vrat.

Během této fáze je důležité zamezit zaclonění fotobuněk, a používání povelů START, STOP a displeje.

Po ukončení této operace řídicí jednotka bude mít automaticky nastavené optimální hodnoty momentu. Zkontrolujte je a případně je upravte, jak bylo popsáno v programování.

⚠ **POZOR!! Zkontrolujte, zda hodnota síly zařízení, měřená v bodech podle normy EN 12445, je menší než je uvedeno v normě EN 12453.**

⚠ **POZOR!! Během automatického nastavení není funkce zjišťování překážek aktivní, instalatér tedy musí kontrolovat pohyb automatického systému a zabránit osobám nebo věcem přiblížit se nebo prodlévat v akčním rádiu automatického systému.**

8.7) MENU SEŘÍZENÍ KONCOVÝCH SPÍNAČŮ (LSU ADJ) (Obr . E)

Fáze nastavování koncových spínačů:

1) Přepněte REG FC a potvrďte pomocí OK.
2) Displej ukazuje CLOSE, pomocí tlačítek NAHORU a DOLŮ uveďte vrata do polohy koncového spínače při zavření. Potvrďte pomocí OK, displej ukazuje PRG.
3) Pokud to displej vyžaduje, pokračujte regulační objímkou: proti směru hodinových ručiček, pokud displej ukazuje UP, proti směru hodinových ručiček, pokud displej ukazuje DOWN. Když se dosáhne správné polohy, displej ukazuje OK. Potvrďte tlačítkem OK, displej ukazuje PRG.
4) Displej ukazuje OPEN, pomocí tlačítek NAHORU a DOLŮ uveďte vrata do polohy koncového spínače při otevření. Potvrďte pomocí OK, displej ukazuje PRG.

Pokud displej ukazuje KO, znamená to, že nebyla provedena správně.
Příčiny mohou být:
- stisk tlačítka ESC před koncem seřizování
- příliš krátká dráha uložená do paměti

9) VOLITELNÉ MODULY SCS

9.1) SÉRIOVÉ SPOJENÍ POMOCÍ KARTY SCS1 (Obr. O)

Ovládací panel VENERE D umožňuje pomocí příslušných sériových vstupů a výstupů (SCS1) centralizované spojení s několika automatickými systémy. Tímto způsobem je možné jediným dálkovým ovládáním otevřít nebo zavřít všechny spojené automatické systémy.
Podle schématu na obr. O proveďte spojení všech ovládacích panelů VENERE D pomocí telefonní dvoulinky.
V případě telefonního kabelu s více páry se musí použít vodiče stejného páru.
Délka telefonního kabelu mezi jedním zařízením a druhým nesmí překročit 250 m.
Nyní se musí příslušně nakonfigurovat každý ovládací panel VENERE D a hlavně nastavit centrála MASTER, která bude kontrolovat všechny ostatní, nastavené nutně jako SLAVE (viz menu logiky).
Kromě toho nastavte číslo oblasti (viz menu parametry) mezi 0 a 127.
Číslo oblasti umožní vytvořit skupiny automatických systémů, z nichž každá odpovídá jednotce Master oblasti. Každá oblast může mít pouze jeden Master, ale master oblasti 0 kontroluje master i slave ostatních oblastí.

9.2)Rozhraní se systémy WIEGAND pomocí modulu SCS-WIE.

Viz pokyny k modulu SCS-WIE.

9.3) Rozšíření vstupů a výstupů pomocí volitelného modulu SCS-IO.

Volitelný modul SCS-IO umožňuje přidat 2 vstupy a 2 výstupy ke kartě VENERE-D (obr. D).
Pro aktivaci spojení mezi SCS-IO a VENERE-D se musí modul SCS-IO zasunout do příslušného konektoru a pak nastavit parametr ZONA = 129.
Nyní jsou obě karty synchronizované a vstupy a výstupy karty SCS-IO jsou řízeny z karty VENERE-D.

TABULKA "A" - MENU PARAMETRY - (PRRM)

Logika	min.	max.	default	Definice	Popis
tcA	0	120	40	**Čas zavírání**	Čas pro automatické zavření [s]
oPt SLou	1	99	75	**Moment motorů při otvírání**	Moment při otvírání [%] Nastavuje citlivost na překážku během otvírání (1=max., 99=min.) Funkce autoset nastaví tento parametr automaticky na hodnotu 10%. Uživatel může tento parametr upravit na základě potřeb citlivosti na překážku.
cLSt SLou	1	99	75	**Moment motorů při zavírání**	Moment při zavírání [%] Nastavuje citlivost na překážku během zavírání (1=max., 99=min.) Funkce autoset nastaví tento parametr automaticky na hodnotu 10%. Uživatel může tento parametr upravit na základě potřeb citlivosti na překážku.
oP SPEEd	10	99	99	**Rychlost při otvírání**	Režimová rychlost při otvírání [%] Nastavuje rychlost, kterou mají vrata dosáhnout při otvírání, v procentech maximální rychlosti dosažitelné pohonem. Po případné úpravě tohoto parametru bude následovat kompletní nastavení (identifikované nápisem "SET" na displeji) během něhož není aktivní rozpoznávání překážky.
cL SPEEd	10	99	99	**Rychlost při zavírání**	Režimová rychlost při zavírání [%] Nastavuje rychlost, kterou mají vrata dosáhnout při zavírání, v procentech maximální rychlosti dosažitelné pohonem. Po případné úpravě tohoto parametru bude následovat kompletní nastavení (identifikované nápisem "SET" na displeji) během něhož není aktivní rozpoznávání překážky.
d ISt.SLoUd	5	99	10	**Prostor pro zpomalení**	Prostor pro zpomalení [%] Nastavuje prostor pro přiblížení ke koncovému spínači. Tento prostor se provede při nízké rychlosti.
PRrt IAL oPEn inG	10	99	40	**Částečné otevření**	Částečné otevření [%] Seřizuje procento částečného otevření vhledem k úplnému otevření při činnosti "Částečné otevření".
ZonE	0	129	0	**Zóna**	Zóna [] Nastavuje číslo zóny vrat zahrnuté do sériového zapojení pro centralizované ovládání. Zóna=128 nepoužitelná. Zóna=129 Použití volitelného modulu SCS-IO.
oUt Prog 1	1	99	50	**Výstup 1 programovatelný ve výšce**	Výstup mezi svorkami 14-15 se aktivuje, když vrata překročí procento otevření nastavené v tomto parametru (1% = vrata zavřená, 99% = vrata otevřená).
oUt Prog 2	1	99	50	**Výstup 2 programovatelný ve výšce**	Výstup mezi svorkami 4-5 volitelného modulu SCS-IO se aktivuje, když vrata překročí procento otevření nastavené v tomto parametru (1% = vrata zavřená, 99% = vrata otevřená).

TABULKA "B" - MENU LOGIKA - (LoG Ic)

Logika	min.	max.	default	Definice	Popis
tcA	---	---	**OFF**	**Čas automatického zavření**	ON Zapíná automatické zavření OFF Vypíná automatické zavření.
Ibl. oPEn	---	---	**OFF**	**Blokuje impulsy**	ON Impuls start nemá žádný účinek během fáze otvírání. OFF Impuls start má účinek během fáze otvírání.
3 StEP	---	---	**OFF**	**3 kroky**	ON Zapne logiku 3 kroků. Impuls startu má tento účinek: vrata zavřená: otevře při otvírání: zastaví a zapne TCA (pokud nakonfigurovaný). vrata otevřená: zavře při zavírání: zastaví a znovu otevře. OFF Zapne logiku 4 kroků. Impuls startu má tento účinek: vrata zavřená: otevře při otvírání: zastaví a zapne TCA (pokud nakonfigurovaný) vrata otevřená: zavře při zavírání: zastaví a nezapne tca (stop).
PrE-ALArM	---	---	**OFF**	**Návěst poplachu**	ON Majáček se zapne asi 3 sekundy před rozjezdem motorů. OFF Majáček se zapne současně s rozjezdem motorů.
hoLd-to-rUn	---	---	**OFF**	**Přítomnost člověka**	ON Činnost s člověkem přítomným při zavírání: činnost při otvírání se provádí automaticky, činnost při zavírání pokračuje, dokud je stisknuté tlačítko ovládání (CLOSE). OFF Impulsní činnost (standard).
Photoc. oPEn	---	---	**OFF**	**Fotobuňky při otvírání**	ON V případě zaclonění vypne činnost fotobuňky při otvírání. Ve fázi zavírání ihned otočí směr pohybu. OFF V případě zaclonění jsou fotobuňky aktivní jak při otvírání, tak při zavírání. Zaclonění fotobuňky při zavírání obrátí směr až po uvolnění fotobuňky.
tESt Phot	---	---	**OFF**	**Test fotobuňky**	ON Zapne kontrolu fotobuněk OFF Vypne kontrolu fotobuněk. Pokud je vypnutý (OFF) zakáže činnost kontroly fotobuněk a umožní zapojení zařízení nevybavených přídavným kontrolním kontaktem.
tESt bAr	---	---	**OFF**	**Test snímací hrany**	ON Zapne kontrolu snímací hrany OFF Vypne kontrolu snímací hrany. Pokud je vypnutý (OFF), zakáže činnost kontroly snímací hrany a umožní zapojení zařízení nevybavených dalším kontrolním kontaktem.
MASter	---	---	**OFF**	**Master/Slave**	ON Ovládací panel se nastaví jako Master v centralizovaném spojení. OFF Ovládací panel se nastaví jako Slave v centralizovaném spojení.
F IXEd codE	---	---	**OFF**	**Pevný kód**	ON Přijímač je konfigurovaný pro činnost v režimu s pevným kódem. OFF Přijímač je konfigurovaný pro činnost v režimu s plovoucím kódem.
rAd Io ProG	---	---	**ON**	**Programování rádiových ovladačů**	ON Zapne rádiové uložení vysílačů do paměti: (Obr. K) 1 - Stiskněte v pořadí skryté tlačítko (P1) a normální tlačítko (T1-T2-T3-T4) vysílače již uloženého do paměti standardním způsobem přes menu rádio. 2 - Do 10 s stiskněte skryté tlačítko (P1) a normální tlačítko (T1-T2-T3-T4) vysílače, který se má uložit do paměti. Přijímač vystoupí z režimu programování po 10 s, do této doby lze vložit další nové vysílače. Tento režim nevyžaduje přístup do ovládacího panelu. OFF Vypne rádiové uložení vysílačů do paměti. Vysílače se ukládají do paměti pouze využitím příslušného menu Rádio.
ScA-2ch	---	---	**OFF**	**Kontrolka otevřených vrat nebo 2. rádiový kanál**	ON Výstup mezi svorkami 6-7 volitelného modulu SCS-IO konfigurovaný jako kontrolka otevřených vrat, II. rádiový kanál v tomto případě ovládá otevření pro chodce. OFF Výstup mezi svorkami 6-7 volitelného modulu SCS-IO se konfiguruje jako II. rádiový kanál.
StArt - oPEn	---	---	**OFF**	**Volba START - OPEN**	ON Vstup mezi dvěma svorkami 3-4 funguje jako OPEN. OFF Vstup mezi dvěma svorkami 3-4 funguje jako START.
PEd-cLoSE	---	---	**OFF**	**Volba CHODCI - CLOSE**	ON Vstup mezi dvěma svorkami 16-17 funguje jako CLOSE. OFF Vstup mezi dvěma svorkami 16-17 funguje jako CHODCI.
Inv. Mot.	---	---	**OFF**	**Obrácení chodu**	ON Obrátí chod standardního pohybu (viz obr. I). OFF Standardní otáčení (viz obr. I).

MENÜLERE GİRİŞ

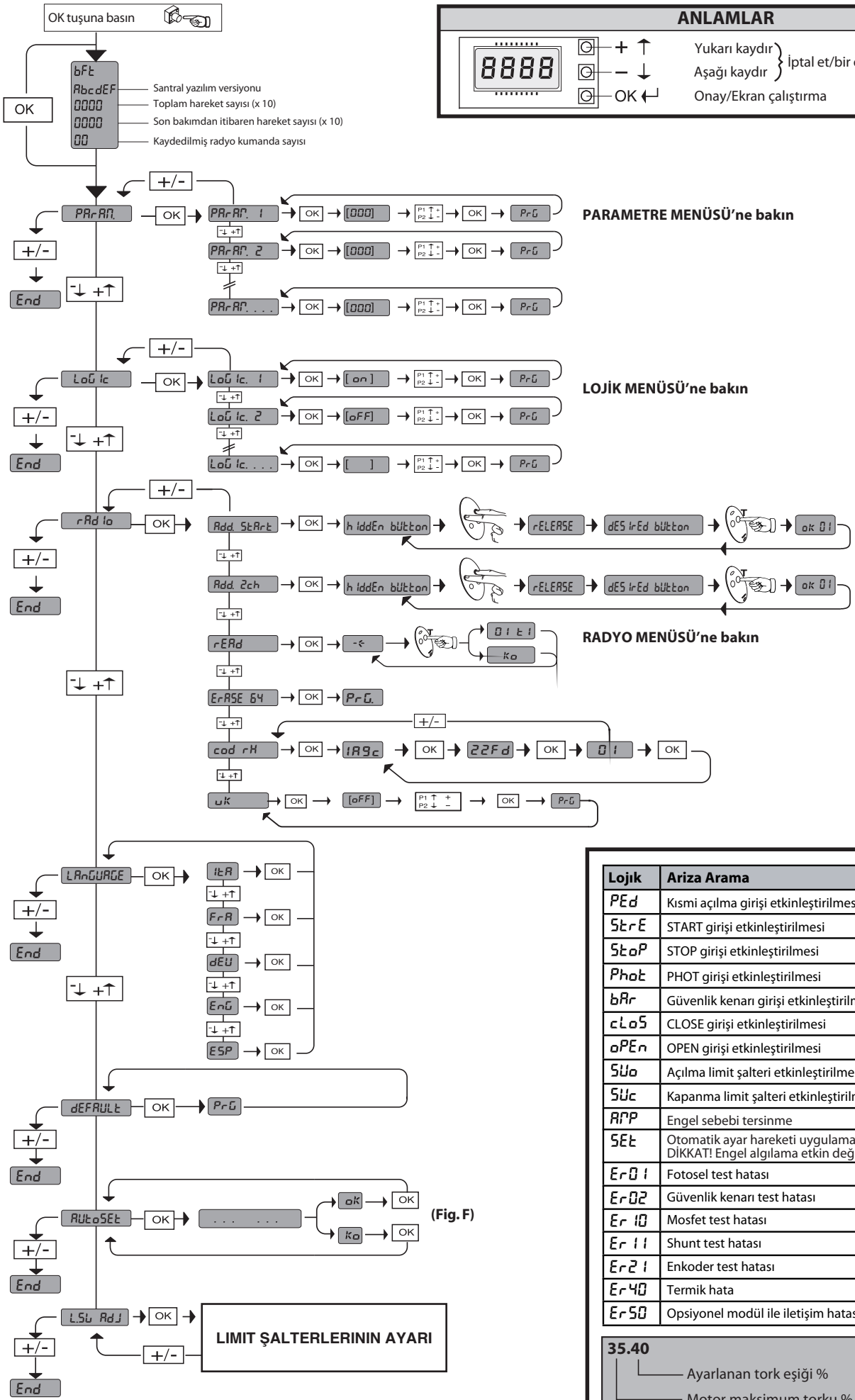

Lojik	Ariza Arama
PEd	Kısmi açılma girişi etkinleştirilmesi
StrE	START girişi etkinleştirilmesi
StoP	STOP girişi etkinleştirilmesi
Phot	PHOT girişi etkinleştirilmesi
bAr	Güvenlik kenarı girişi etkinleştirilmesi
cLoS	CLOSE girişi etkinleştirilmesi
oPEn	OPEN girişi etkinleştirilmesi
SUo	Açılma limit şalteri etkinleştirilmesi
SUc	Kapanma limit şalteri etkinleştirilmesi
AnP	Engel sebebi tersinme
SEt	Otomatik ayar hareketi uygulamada. DİKKAT! Engel algılama etkin değil.
Er01	Fotosel test hatası
Er02	Güvenlik kenarı test hatası
Er 10	Mosfet test hatası
Er 11	Shunt test hatası
Er21	Enkoder test hatası
Er40	Termik hata
Er50	Opsiyonel modül ile iletişim hatası

35.40
- Ayarlanan tork eşiği %
- Motor maksimum torku %

D811627 00101_02

DİKKAT Önemli güvenlik bilgileri. Hatalı bir kurma; insanlara, hayvanlara veya eşyalara zarar verebileceğinden ürün beraberindeki uyarılar kitapçığını ve kullanım kılavuzunu dikkatle okuyun ve uygulayın. Bunlar; emniyet, kurma, kullanım ve bakım hakkında önemli bilgiler sağlarlar. Bilgileri, teknik dosyaya eklemek ve sonraki danışmalar için saklayın.

1) GENEL GÜVENLİK

- Makinenin yapı elemanları ve kurma, aşağıdaki Avrupa direktiflerine uymalıdır: 2004/108/EEC, 2006/95/EEC, 98/37/EEC, 89/106/EEC ve bunların sonraki değişiklikleri. AET üyesi olmayan bütün ülkeler için, yürürlükteki ulusal standartlar ile birlikte, iyi bir güvenlik düzeyi için belirtilen standartlara da uyulması gerekir.
- Firma, ürünün işbu dokümantasyonda belirtilen, tasarlanmış olduğu kullanımdan farklı veya uygunsuz kullanımdan ve de kapama sistemlerinin (kapılar, giriş kapıları, vb.) üretiminde iyi tekniğe uyulmamasından ve kullanım esnasında meydana gelebilecek deformasyonlardan kaynaklanan her türlü sorumluluktan muaftır.
- Beyan edilen sıcaklık aralığının, otomasyon sisteminin monte edileceği yere uygun olduğunu kontrol edin.
- Ürünü patlayıcı ortama kurmayın.
- Tesis üzerinde herhangi bir müdahaleden önce elektrik beslemesini kesin. Mevcut olmaları halinde olası tampon bataryaları da çözün.
- Otomasyon sisteminin besleme şebekesi üzerinde, kontakların 3,0 mm'ye eşit veya daha fazla açılma mesafesi ile omnipolar bir şalter veya bir manyetotermik devre kesici öngörün.
- Besleme şebekesinin başında, 0.03A eşikli bir diferansiyel şalter bulunduğunu kontrol edin.
- Toprak tesisinin doğru şekilde gerçekleştirilmiş olduğunu kontrol edin: Kapanma sisteminin (kapılar, giriş kapıları, vb.) bütün metal parçalarını ve tesisin toprak terminali ile donatılmış bütün komponentlerini bağlayın.
- Kurma, EN 12978 standardına uygun güvenlik ve kontrol cihazları kullanılarak gerçekleştirilmelidir.
- Alanı ezilme, sürüklenme ve kesilme tehlikelerine karşı korumak için gerekli bütün emniyet cihazlarını (fotoseller, hassas güvenlik kenarları, vb.) uygulayın.
- Motor, kapı bulunduran kanatlar üzerine monte edilemez (motorun, kapı açık olduğunda etkinleştirilebilir olma durumu hariç)
- Otomasyon sisteminin 2,5 m'den alçak bir yüksekliğe monte edilmiş olması veya erişilebilir olması halinde, elektrikli ve mekanik parçaların uygun bir koruma derecesini garanti etmek gerekir.
- Kapının her türlü sabit kumandasını görünür şekilde ancak seyyar parçalardan uzağa monte edin. Kumanda, anahtarlı olduğu durumlar hariç olarak, en az 1,5 m'lik bir yüksekliğe monte edilmeli ve dışarıdan erişilmemelidir
- En az bir adet ışıklı (yanıp sönen) sinyal cihazını görünür pozisyona yerleştirin, ayrıca yapıya bir Dikkat tabelası sabitleyin.
- Önceden bilgilerin bulunmaması halinde, manuel deblokajın işlemesine ilişkin bir etiketi kalıcı şekilde sabitleyin ve hareket organının yakınına koyun.
- Hareket esnasında, yönlendirilen kısım ve etrafındaki sabit kısımlar arasında ezilmenin önlenmiş olduğundan emin olun
- Kurmayı gerçekleştirdikten sonra, motorun ayarının doğru düzenlenmiş olduğundan, koruma ve deblokaj sistemlerinin doğru işlediklerinden emin olun.
- Her türlü bakım veya onarım için sadece orijinal parçalar kullanın. Firma, diğer üreticilerin komponentlerinin kullanılması halinde, otomasyon sisteminin iyi işlemesi ve güvenliği açısından her türlü sorumluluktan muaftır.
- Firma tarafından açıkça yetkilendirilmemesi halinde otomasyon sisteminin komponentlerinde hiçbir değişiklik yapmayın.
- Ambalaj materyallerini (plastik, karton, polistirol, vb.), yürürlükteki standartlar tarafından öngörüldüğü gibi bertaraf edin. Naylon ve polistirol poşetleri çocukların ulaşabilecekleri yerlerde bırakmayın.

Dikkat! Şebekeye bağlantı için, daha önce belirtilmiş standartlar tarafından öngörülen tip, minimum 4x1.5mm2 kesitli, çok kutuplu kablo kullanın (örneğin kablo, 4x1.5mm2 kesitli, H05 VV-F tip olabilir). Yardımcı düzenlerin bağlantısı için, minimum 1 mm2 kesitli kondüktörler kullanın.
Otomasyon sistemini şebekeden ayırmak için, aşırı yüklere karşı koruma ile donatılmış, en az 3 mm kontak açıklıklı omnipolar bir devre kesici öngörün.
Sadece minimum 10A-250V kapasiteli butonlar kullanın.

Kondüktörler, terminallerin yakınındaki ek bir sabitleme, örneğin kenetler aracılığı ile tespit edilmelidir.
Besleme kablosu, kurma esnasında etkin kondüktörleri olabildiğince kısa bırakarak, toprak kondüktörünün uygun terminale bağlanmasını sağlamak için soyulmalıdır. Toprak kondüktörü, kablonun sabitleme düzeninin gevşemesi halinde son gerilen olmalıdır.
DİKKAT: Çok düşük güvenlik gerilimli kondüktörler, düşük gerilimli kondüktörlerden fiziksel olarak ayrılmalıdır.
Limit şalterleri ve elektrik bölmesine erişim, sadece vasıflı personel tarafından gerçekleştirilmelidir.

İnsanlar, hayvanlar ve eşyalar hakkında yürürlükteki güvenlik kurallarına uyulması garanti edilmelidir ve özellikle ezilmeden kaynaklanan kaza tehlikeleri önlenmelidir.
Bütün kritik noktalar, yürürlükteki kanunların öngördüğü şekilde emniyet cihazları aracılığı ile korunmalıdır.

Otomasyon sisteminin kontrolü
Otomasyon sistemini kesin olarak işler kılmadan önce, aşağıdakileri titizlikle kontrol edin:

- Bütün komponentlerin iyice sabitlenmiş olduğunu kontrol edin.
- Bütün emniyet cihazlarının (fotoseller, hassas güvenlik kenarları vb.) doğru işlediğini kontrol edin.
- Ezilmeyi önleme sisteminin, sistemi yürürlükteki standartlar tarafından öngörülen limitler içinde durdurduğunu kontrol edin.
- Acil durum hareketinin kumandasını kontrol edin.
- Uygulanmış kumanda cihazları ile açılma ve kapanma işlemini kontrol edin.
- Normal ve kişiselleştirilmiş işleme elektronik lojiğini kontrol edin.

Otomasyon sisteminin kullanımı
Otomasyon sistemi, görülmeden, radyo kumanda aracılığı ile uzaktan veya start butonu aracılığı ile kumanda edilebileceğinden bütün emniyet cihazlarının mükemmel etkinliğinin sıklıkla kontrol edilmesi zorunludur. Her türlü işleme arızası için, vasıflı personelden faydalanarak vakit kaybetmeksizin müdahalede bulunun.
Çocukların, otomasyon sisteminin etki alanından uygun uzaklıkta tutulması tavsiye edilir. Uygulanan kumanda tipine göre otomasyon sisteminin kullanımı; insanlar, hayvanlar ve eşyalar için emniyet durumunda faaliyet göstermek için kurucu tarafından belirtilenlere uymalıdır.

Kumanda
Otomasyon sisteminin kullanımı, kapının motorize şekilde açılmasını ve kapanmasını sağlar. Kumanda, kurmanın gereksinimlerine ve özelliklerine göre (manuel, radyo kumandalı, manyetik badge ile giriş kontrolü vb.) farklı tip olabilir. Farklı kontrol sistemleri için ilişkin bilgilere bakın.
Otomasyon sisteminin kullanıcıları, kumanda ve kullanım konularında eğitilmelidir.

Bakım
Her türlü bakım işlemi için, sistemin beslemesini kesin.

- Hareketin transmisyon sistemini periyodik olarak kontrol edin.
- Kapının ve motorizasyonun bütün emniyet cihazlarını kontrol edin.
- Giderilmemiş her türlü işleme arızası için, sistemin beslemesini kesin ve vasıflı personel (kurucu) müdahalesi talep edin. Hizmet dışındaki sürede, manuel açılma ve kapanmayı sağlamak için manuel deblokajı etkinleştirin.

BERTARAF ETME
DİKKAT! Sadece vasıflı personelden faydalanın. Materyallerin bertaraf edilmesi, yürürlükteki standartlara uyularak yapılmalıdır. Otomasyon sisteminin bertaraf edilmesi halinde, otomasyon sisteminin kendisinden kaynaklanan özel tehlikeler veya riskler mevcut değildir. Materyallerin geri kazanılması halinde bunların tipe (elektrikli parçalar - bakır - alüminyum - plastik - vb.) göre ayrılmaları gerekir.

SÖKME
DİKKAT! Sadece vasıflı personelden faydalanın.
Otomasyon sisteminin, bir diğer yere yeniden monte edilmek için sökülmesi halinde aşağıdakilerin yapılması gerekir:

- Beslemeyi kesin ve bütün dış elektrik tesisatını çözün.
- Bazı komponentlerin sökülememesi veya hasarlı olması halinde bunların değiştirilmesini gerçekleştirin.

KURMA KILAVUZU

2) GENEL

Konut ve sanayi için seksiyonel kapıların motorizasyon aktüatörü.
Montaj kompaktlığı ve çok yönlülüğü, motorizasyonu farklı modlarda uygulanabilir kılarlar.

3) TEKNİK VERİLER	
Besleme:	230V ±%10, 50/60Hz (*)
Maksimum emilen güç:	70W
Limit şalteri:	MAX 18 devir Çıkış mili ENKODER'li elektronik
Kapı ışığı:	Lamba 24V~ 25W max, E14
İşleme sıcaklığı:	-15°C / +55°C
Maksimum kapı boyutları:	20 m2
Maksimum tork:	55Nm
Yağlama:	Kalıcı gres
Manuel hareket:	Düğmeli mekanik deblokaj
Koruma derecesi:	IP 40
Gürültü:	<70dBA
Operatör ağırlığı:	10 kg
Boyutlar:	Bakın Res. H
Aksesuar beslemesi:	24V~ (180 mA)
Yanıp söner bağlantı:	24V max 25W
Sigortalar	Bakın Res. D
Entegre Rolling-Code radyo alıcısı:	frekans 433.92MHz

(*) İstek üzerine özel besleme gerilimleri.

Kullanılabilir verici versiyonları:
EELINK ile uyumlu tüm ROLLING CODE vericiler .

4) KARTERLERİN SÖKÜLMESİ Res. A

5) BORULARIN HAZIRLANMASI Res. B

6) OPERATÖR KURMASI Res. C

5) KABLOLARIN GIRIŞI Res. I

6) MANUEL DEBLOKAJ (Bakın KULLANIM KILAVUZU **-Res. Y-).**

7) BAĞLANTILAR

TERMİNAL	TANIMLAMA
JP2	Transformatör kablajı
JP10	Motor kablajı
1-2	Entegre radyo alıcı kartı için anten girişi (1:ÖRGÜ KABLO. 2: SİNYAL)
3-4	START / OPEN girişi (N.O.)
3-5	STOP girişi (N.C.) Kullanılmadığında köprüyü takılı bırakın.
3-6	FOTOSEL girişi (N.C.) Kullanılmadığında köprüyü takılı bırakın.
3-7	GÜVENLİK KENARI girişi (N.C.) Kullanılmadığında köprüyü takılı bırakın.
8-9	Çıkış 24 V~ yanıp sönen ışık için (25 W max)
10-11	Çıkış 24V~ 180mA max - fotoselleri veya diğer cihazları besleme.
12-13	Çıkış 24V~ Vsafe 180mA max - kontrollü fotosel vericileri besleme.
14-15	(NO kontak) / Çıkış 1 yüksekliği programlanabilir
16-17	KISMİ AÇILMA / CLOSE girişi (N.O.)
1-2 (SCS-IO)	FAULT-PHOT girişi (NO). Kontrol N.O. kontağı ile donatılmış fotoseller girişi.
1-3 (SCS-IO)	FAULT-BAR girişi (NO). Kontrol N.O. kontağı ile donatılmış güvenlik kenarları girişi.
4-5 (SCS-IO)	(NO kontak) / Çıkış 2 Yüksekliği programlanabilir
6-7 (SCS-IO)	Açık giriş kapısı ikaz lambası çıkışı / 2 radyo kanalı (N.O. kontak)

7.1) EMNİYET CİHAZLARI

Not: Sadece serbest anahtarlama kontaklı alıcı emniyet cihazları kullanın.

Res. L: 1 cihazın bağlantısı test edilmedi (fotosel veya güvenlik kenarı).
Res. M: 1 cihazın bağlantısı test edildi (fotosel veya güvenlik kenarı).
Res. N: 2 cihazın bağlantısı test edildi (fotoseller veya güvenlik kenarları). Bu bağlantı, sadece opsiyonel SCS-IO modülü aracılığı ile mümkün kılınmıştır.

8) AYARLAR

TAVSİYE EDİLEN AYAR SIRASI:
Limit şalterlerinin ayarı (Res. E)
Otomatik ayar (Res. F)
Radyo kumanda programlama (Res. G)
Parametrelerin / lojiklerin olası ayarları

8.1) PARAMETRE MENÜSÜ (PArAM)
(TABLO "A" PARAMETRELER)

8.2) LOGIC MENU (Lo6 Ic)
(TABLO "B" LOJİKLER)

8.3) RADYO MENÜSÜ (rAd Io)

Lojik	Tanımlama
Add StArt	**Start tuşu ekle** arzu edilen tuşu Start komutuna eşleştirir
Add 2ch	**2. kanal tuşu ekle** arzu edilen tuşu, 2. radyo kanalı kumandasına eşleştirir
rEAd	**Oku** Bir alıcının bir tuşunun bir kontrolünü gerçekleştirir, kaydedilmiş olması halinde hafızanın yerindeki alıcının numarasını (01 ve 63 arası) ve tuşun numarasını (T1-T2-T3 veya T4) iade eder.
ErASE 64	**Listeyi Sil** ⚠ **DİKKAT!** Bütün kaydedilmiş radyo kumandaları, alıcının hafızasından tamamen siler.
cod rH	**Alıcı kodu okuma** Radyo kumandaların klonlanması için gerekli alıcı kodunu görüntüler.
UH	**ON =** Önceden kaydedilmiş bir W LINK vericisi aracılığı ile kartların uzaktan programlanmasını etkinleştirir. Bu etkinleştirme, W LINK radyo kumandasına son basılmasından itibaren 3 dakika etkin kalır. **OFF=** W LINK programlama devre dışı.

- **ÖNEMLİ NOT: KAYDEDİLMİŞ BİRİNCİ VERİCİYİ, ANAHTAR (MASTER) İŞARETİ İLE İŞARETLEYİN.**

Birinci verici, manuel programlama halinde, ALICININ ANAHTAR KODU'nu tahsis eder; bu kod, radyo vericilerin bir sonraki klonlanmasını gerçekleştirebilmek için gereklidir.
Ayrıca Clonix entegre alıcı, önemli birkaç ileri işlevselliğe sahiptir:
- Master vericinin klonlanması (rolling-code veya sabit kod)
- Alıcıya önceden girilmiş vericilerin değiştirilmesi için klonlama
- Vericilerin veri tabanı yönetimi
- Alıcı grupları yönetimi

Bu ileri işlevselliklerin kullanımı için, üniversal avuçiçi programlayıcı cihazı ile tedarik edilmiş üniversal avuçiçi programlayıcının talimatlarını ve CLONIX Programlama Kılavuzu'nu referans olarak alın.

8.4) LİSAN MENÜSÜ (LAnGUAGE)
Ekranlı programlayıcının lisanını ayarlamayı sağlar.

8.5) DEFAULT MENÜSÜ (dEFAULt)
Santrali, default'ların önceden ayarlanmış değerlerine getirir.

8.6) OTOMATİK AYAR MENÜSÜ (AUto5Et) (Res. F)
- Kapıyı kapanma pozisyonuna getirin
- VENERE D panelinin özel menüsüne giderek bir otomatik ayar işlemi başlatın.
- OK butonuna basıldığında yandaki mesaj görüntülenir ".... ...."; santral, bir açılma hareketini kumanda eder ve bunu bir kapanma hareketi izler; bu esnada kapının hareketi için gerekli minimum tork değeri otomatik olarak ayarlanır. Bu aşama esnasında fotosellerin kararmasını ve de START, STOP kumandalarının ve ekranın kullanılmasını önlemek önemlidir.

Bu işlemin sonunda kontrol santrali, optimal tork değerlerini otomatik olarak ayarlar. Bunları kontrol edin ve gerekmesi halinde programlamada belirtildiği gibi değiştirin.

⚠ **DİKKAT!! EN12445 standardı tarafından öngörülen noktalarda ölçülen çarpma kuvveti değerinin, EN 12453 standardında belirtilenin altında olduğunu kontrol edin.**

⚠ **Dikkat!! Otomatik ayar esnasında engel algılama işlevi etkin değildir; kurucu, otomasyon sisteminin hareketini kontrol etmeli ve kişilerin veya eşyaların otomasyon sistemine yaklaşmasını veya bunun etki alanında bulunmasını önlemelidir.**

8.7) LİMİT ŞALTERİ AYAR MENÜSÜ (LSU ADJ) (Res . E)

Limit şalterlerinin ayar aşamaları:

1) REG FC üzerinde konumlanın ve OK ile onaylayın.
2) Ekran, CLOSE belirtir, YUKARI ve AŞAĞI tuşları aracılığı ile kapıyı, kapanma limit şalteri pozisyonuna getirin. OK ile onaylayın, ekran PRG belirtir.
3) Ekranın talep etmesi halinde, ayar bileziğine müdahale edin: Ekranın UP belirtmesi halinde saat yönünün tersine, ekranın DOWN belirtmesi halinde saat yönünde müdahalede bulunun. Doğru pozisyona ulaşıldığında ekran OK belirtir. OK tuşu ile onaylayın, ekran PRG belirtir
4) Ekran, OPEN belirtir, YUKARI ve AŞAĞI tuşları aracılığı ile kapıyı, açılma limit şalteri pozisyonuna getirin. OK ile onaylayın, ekran PRG belirtir.

Ekranın KO belirtmesi, ayarlamanın iyi sonuçlanmamış olduğu anlamına gelir.
Nedenler aşağıdakiler olabilir:
- Ayarlama sonundan önce ESC tuşuna basılması
- Kaydedilmiş strok çok kısa

9) SCS OPSİYONEL MODÜLLERİ

9.1) SCS1 KARTI ARACILIĞI İLE SERİ BAĞLANTI (Res. O)

VENERE D kontrol paneli, özel seri girişler ve çıkışlar (SCS1) aracılığı ile birden fazla otomasyon sisteminin merkezi bağlantısını sağlar. Bu şekilde tek bir kumanda ile bağlı bütün otomasyon sistemlerinin açılmasını veya kapanmasını gerçekleştirmek mümkündür.
Res. O'daki şemayı uygulayıp, sadece telefon tipi bir çift bükümlü kablo kullanarak bütün VENERE D kontrol panellerinin bağlantısını gerçekleştirin.
Birden fazla çiftli bir telefon kablosunun kullanılması halinde, aynı çiftin tellerinin kullanılması zorunludur.
Bir cihaz ve bir sonraki arasındaki telefon kablosunun uzunluğu 250 m'yi geçmemelidir.
Bu noktada, her şeyden önce SLAVE olarak ayarlanmak zorunda kalınmış bütün diğer cihazları kontrol edecek bir MASTER santrali düzenleyerek her VENERE D kontrol panelini uygun şekilde konfigüre etmek gerekir (lojik menüsüne bakın). Ayrıca Bölge numarasını (parametre menüsüne bakın) 0 ve 127 arasında ayarlayın.
Bölge numarası, otomasyon sistemi grupları yaratmayı sağlar; bunların her biri, Bölge Master'ına cevap verir. Her bölge sadece bir Master bulundurabilir; bölge 0'ın Master'ı diğer bölgelerin Master'larını ve Slave'lerini kontrol eder.

9.2) SCS-WIE modülü aracılığı ile WIEGAND sistemli arayüz.

SCS-WIE modülünün talimatlarını referans olarak alın.

9.3) SCS-IO opsiyonel modülü aracılığı ile giriş ve çıkış genişlemesi.

SCS-IO opsiyonel modülü, VENERE-D kartına 2 giriş ve 2 çıkış eklemeyi sağlar (Res. D).
SCS-IO ve VENERE-D arasındaki bağlantıyı etkinleştirmek için SCS-IO modülünü, özel konektöre takmak ve sonrasında BÖLGE = 129 parametresini ayarlamak gerekir. Bu noktada 2 kart senkronize edilmiştir ve SCS-IO kartının girişleri/çıkışları VENERE-D kartı tarafından yönetilir.

TABLO "A" - PARAMETRE MENÜSÜ - (PARAM)

Lojik	min.	max.	default	Tanım	Tanımlama
TCA	0	120	40	**Kapanma Süresi**	Otomatik kapanma süresi [s]
OPT SLOW	1	99	75	**Açılma motorları torku**	Açılma torku [%] Açılma esnasında engel hassasiyetini ayarlar (1=max., 99=min.) Otomatik ayar işlevi, bu parametreyi otomatik olarak %10'luk bir değere ayarlar. Kullanıcı, engel hassasiyet gereksinimlerine göre bu parametreyi değiştirebilir.
CLST SLOW	1	99	75	**Kapanma motorları torku**	Kapanma torku [%] Kapanma esnasında engel hassasiyetini ayarlar (1=max., 99=min.) Otomatik ayar işlevi, bu parametreyi otomatik olarak %10'luk bir değere ayarlar. Kullanıcı, engel hassasiyet gereksinimlerine göre bu parametreyi değiştirebilir.
OP SPEED	10	99	99	**Açılmadaki hız**	Açılma rejimi hızı [%] Kapının açılma rejimiinde ulaşması gereken hızı, aktüatör tarafından ulaşılabilir maksimum hız yüzdesi olarak ayarlar. Bu parametrenin olası değiştirilmesi, ayarlama ile tamamlanan bir hareket tarafından izlenir (ekran üzerinde "SET" yazısı ile belirtilir), bu hareket esnasında engel algılanması etkin değildir.
CL SPEED	10	99	99	**Kapanmadaki hız**	Kapanma rejimi hızı [%] Kapının kapanma rejiminde ulaşması gereken hızı, aktüatör tarafından ulaşılabilir maksimum hız yüzdesi olarak ayarlar. Bu parametrenin olası değiştirilmesi, ayarlama ile tamamlanan bir hareket tarafından izlenir (ekran üzerinde "SET" yazısı ile belirtilir), bu hareket esnasında engel algılanması etkin değildir.
D ISTSLOWD	5	99	10	**Yavaşlama alanı**	Yavaşlama alanı [%] Limit şalterine yaklaşma alanını ayarlar. Bu alan, düşük hızda gerçekleştirilir.
PRTIAL OPENING	10	99	40	**Kısmi açılma**	Kısmi açılma [%] Kısmi açılma yüzdesini, "Kısmi açar" işlemesindeki toplam açılmaya göre ayarlar.
ZONE	0	129	0	**Bölge**	Bölge [] Merkezi komutlar için seri bağlantıya girilmiş kapının bölge numarasını ayarlar. Bölge=128 kullanılamaz. Bölge=129 SCS-IO opsiyonel modülün kullanımı.
OUT PROG 1	1	99	50	**Çıkış 1 programlanabilir yükseklik**	Terminaller 14-15 arasındaki çıkış, kapı bu parametrede ayarlanmış açılma yüzdesini geçtiğinde etkinleşir (%1 = kapı kapalı, %99 = kapı açık).
OUT PROG 2	1	99	50	**Çıkış 2 programlanabilir yükseklik**	SCS-IO opsiyonel modülünün terminalleri 4-5 arasındaki çıkış, kapı bu parametrede ayarlanmış açılma yüzdesini geçtiğinde etkinleşir (%1 = kapı kapalı, %99 = kapı açık).

TABLO "B" - LOJİK MENÜSÜ - (LoG Ic)

Lojik	min.	max.	default	Tanım	Tanımlama
tcA	---	---	**OFF**	**Otomatik Kapanma Süresi**	ON Otomatik kapanmayı etkinleştirir OFF Otomatik kapanmayı devreden çıkarır.
ibL. oPEn	---	---	**OFF**	**İmpuls Bloke Edici**	ON Start impulsu, açılma aşaması esnasında hiçbir etkiye sahip değildir. OFF Start impulsu, açılma aşaması esnasında etkiye sahiptir.
3 StEP	---	---	**OFF**	**3 Adım**	ON 3 adım lojiğini etkinleştirir. Bir start impulsu aşağıdaki etkilere sahiptir: Kapalı kapı: açılmada açar: durdurur ve TCA'yı (konfigüre edilmiş ise) etkinleştirir. Açık kapı: kapanmada kapatır: durdurur ve tekrar açar OFF 4 adım lojiğini etkinleştirir. Bir start impulsu aşağıdaki etkilere sahiptir: Kapalı kapı: açılmada açar: durdurur ve TCA'yı (konfigüre edilmiş ise) etkinleştirir. Açık kapı: kapatmada kapatır: durdurur ve tca'yı etkinleştirmez (stop)
PrE-ALArM	---	---	**OFF**	**Ön alarm**	ON Yanıp sönen lamba, motorların harekete geçmesinden yaklaşık 3 saniye önce yanar. OFF Yanıp sönen lamba, motorların harekete geçmesi ile aynı anda yanar.
hoLd-to-rUn	---	---	**OFF**	**İnsan mevcut**	ON Kapanmada insan mevcut işleme: açılma hareketi otomatik şekilde gerçekleşir, komut tuşu (CLOSE) basılı tutulduğu sürece kapanma hareketi devam eder. OFF İmpulslu işleme (standart).
Photoc. oPEn	---	---	**OFF**	**Açılmadaki fotoseller**	ON Kararma halinde, açılmadaki fotoselin işlemesini devreden çıkarır. Kapanma aşamasında derhal tersinir. OFF Kararma halinde, fotoseller gerek açılmada gerekse kapanmada etkindirler. Kapanmadaki fotoselin kararması, sadece fotoselin serbest kalmasından sonra hareketi ters çevirir.
tESt Phot	---	---	**OFF**	**Fotosel testi**	ON Fotosellerin kontrolünü etkinleştirir OFF Fotosellerin kontrolünü devreden çıkarır. Devreden çıkarılmış (OFF) olması halinde, ek kontrol kontağı ile donatılmamış cihazların bağlantısını sağlayarak fotosellerin kontrol işlevini engeller.
tESt bAr	---	---	**OFF**	**Güvenlik kenarı testi**	ON Güvenlik kenarının kontrolünü etkinleştirir OFF Güvenlik kenarının kontrolünü devreden çıkarır. Devreden çıkarılmış (OFF) olması halinde, ek kontrol kontağı ile donatılmamış cihazların bağlantısını sağlayarak güvenlik kenarının kontrol işlevini engeller.
MASter	---	---	**OFF**	**Master/Slave**	ON Kontrol paneli, bir merkezi bağlantı içinde Master olarak ayarlanır. OFF Kontrol paneli, bir merkezi bağlantı içinde Slave olarak ayarlanır.
FIXEd codE	---	---	**OFF**	**Sabit Kod**	ON Alıcı, sabit kod modunda işleme için konfigüre edilmiştir. OFF Alıcı, rolling-code modunda işleme için konfigüre edilmiştir.
rAd io ProG	---	---	**ON**	**Radyo kumandaları programlama**	ON Vericilerin radyo aracılığı ile kaydedilmesini etkinleştirir: (Res. K) 1- Radyo menüsü aracılığı ile standart modda önceden kaydedilmiş bir vericinin gizli tuşuna (P1) ve normal tuşuna (T1-T2-T3-T4) sırayla basın. 2- Kaydedilecek bir vericinin gizli tuşuna (P1) ve normal tuşuna (T1-T2-T3-T4) 10s içinde basın. Alıcı, 10s sonra programlama modundan çıkar, bu süre içinde diğer yeni vericileri ilave etmek mümkündür. Bu mod, kontrol paneline girişi gerektirmez. OFF Vericilerin radyo aracılığı ile kaydedilmesini devreden çıkarır. Vericiler, sadece özel Radyo menüsü kullanılarak kaydedilirler.
ScA-2ch	---	---	**OFF**	**Giriş kapısı açık ikaz lambası veya II. radyo kanalı**	ON SCS-10 opsiyonel modülünün terminalleri 6 - 7 arasındaki çıkış, açık giriş kapısı ikaz lambası olarak konfigüre edilir; bu durumda II. radyo kanalı yaya girişinin açılmasını kumanda eder. OFF SCS-10 opsiyonel modülünün terminalleri 6 - 7 arasındaki çıkış, II. radyo kanalı olarak konfigüre edilir.
StArt - oPEn	---	---	**OFF**	**START - OPEN seçimi**	ON İki terminal 3 - 4 arasındaki giriş OPEN olarak işler. OFF İki terminal 3 - 4 arasındaki giriş START olarak işler.
PEd-cLoSE	---	---	**OFF**	**YAYA - CLOSE seçimi**	ON İki terminal 16 - 17 arasındaki giriş CLOSE olarak işler. OFF İki terminal 16 - 17 arasındaki giriş YAYA olarak işler.
Inv. Mot.	---	---	**OFF**	**Devinim tersinmesi**	ON Standart rotasyonun devinimini tersine çevirir (Bakın Res.I). OFF Standart rotasyon (Bakın Res.I).

D811627 00101_02

FIG. Y

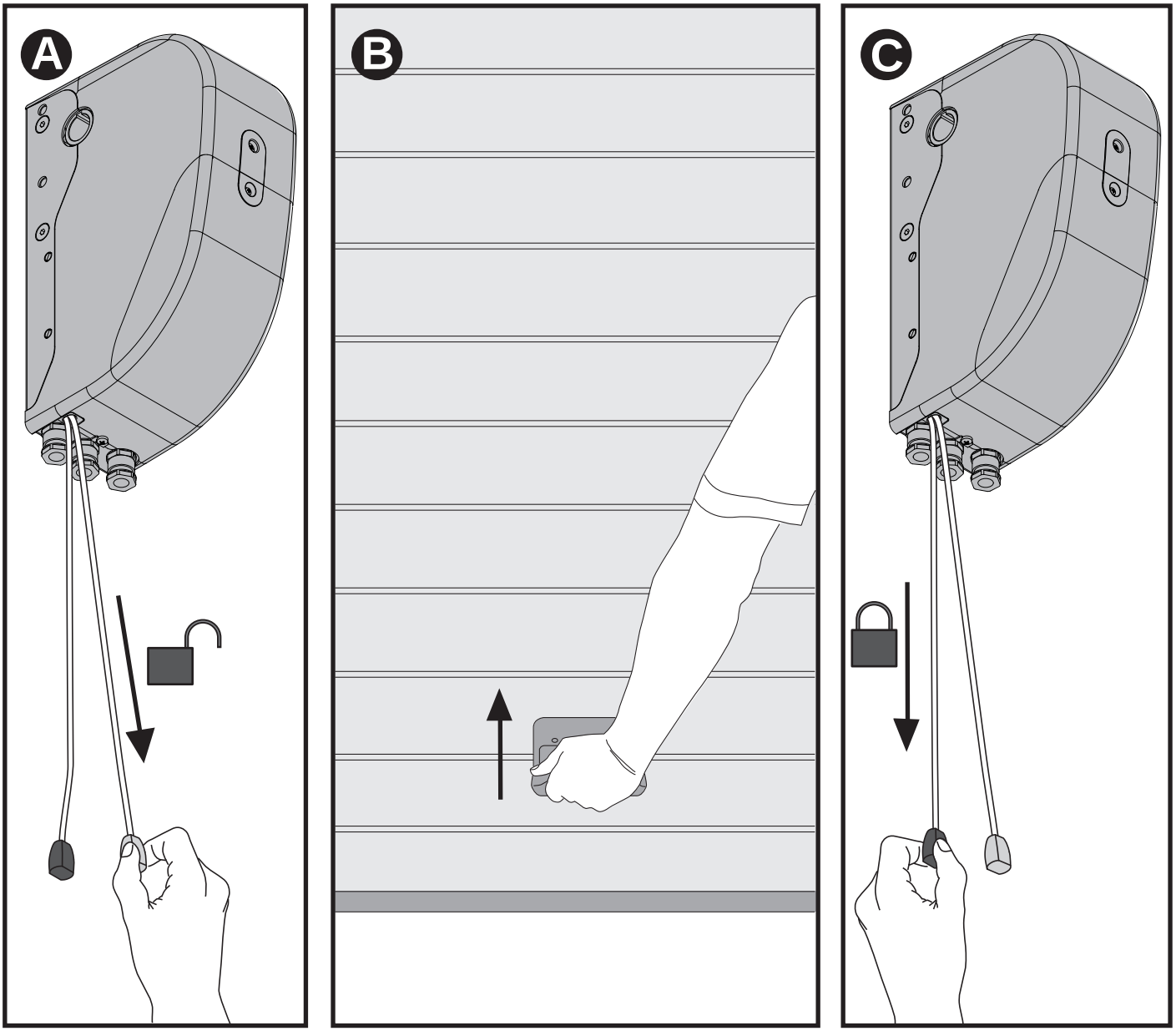

Verde - Πράσινο-Vert-Зеленый-Zelená-Groen =

Vermelho-Κόκκινο-Rouge-Красный-Červená-Rood =

D811627 00101_02

MANUALE DE USO (P)

Agradecendo-lhe pela preferência dada a este produto, a Empresa tem a certeza de que do mesmo irá obter os desempenhos necessários para o Seu uso. Este produto cumpre com as normas reconhecidas da técnica e com as disposições relativas à segurança. Confirmamos que esse está em conformidade com as seguintes directivas europeias: 2004/108/CEE, 2006/95/CEE, 98/37/CEE, 99/05/CEE (e respectivas modificações sucessivas).

1) SEGURANÇA GERAL

ATENÇÃO Instruções importantes relativas à segurança. Ler com atenção o folheto Advertências e o Manual de instruções que acompanham este produto pois que um uso impróprio pode causar danos a pessoas, animais ou coisas. Guardar as instruções para futuras consultas.

Este produto foi projectado e construído exclusivamente para o uso indicado nesta documentação. Usos não indicados poderiam constituir fonte de danos para o produto e fonte de perigo.

- A Empresa declina toda e qualquer responsabilidade derivante de um uso impróprio ou diferente daquele para o qual está destinado e indicado nesta documentação, assim como, pelo incumprimento da Boa Técnica na construção dos sistemas de fecho (portas, portões, etc.) assim como pelas deformações que poderiam ocorrer durante o uso.

Se o automatismo for instalado e utilizado correctamente, satisfaz o grau de segurança requerido. Todavia, é oportuno observar algumas regras de comportamento para evitar problemas acidentais:

- Manter crianças, pessoas e coisas fora do raio de acção do automatismo, especialmente durante o funcionamento.
- Esta aplicação não é destinada ao uso por parte de pessoas (incluindo crianças) com reduzidas capacidades mentais, físicas e sensoriais, ou pessoas que não possuam conhecimentos adequados, a menos que não estejam sob supervisão ou tenham recebido instruções de uso de pessoas responsáveis pela segurança.
- As crianças devem ser controladas para não brincarem com a aplicação. Não deixar radiocomandos ou outros dispositivos de comando ao alcance de crianças para evitar accionamentos involuntários.
- A activação do desbloqueio manual poderia causar movimentos incontroláveis da porta em presença de avarias mecânicas ou de condições de desequilíbrio.
- Não impedir voluntariamente o movimento da folha e não tentar abrir manualmente a porta se o accionador não tiver sido desbloqueado com o manípulo específico de desbloqueio.
- Controlar com frequência a instalação, especialmente, cabos, molas ou suportes para descobrir eventuais desequilíbrios e sinais de desgaste ou danos.
- Para efectuar qualquer operação de limpeza externa ou outra manutenção, interromper a alimentação de rede.
  Manter limpos os elementos ópticos das fotocélulas e os dispositivos de sinalização luminosa. Controlar que ramos e arbustos não interfiram com os dispositivos de segurança (fotocélulas).
  Não utilizar o automatismo se o mesmo precisar de intervenções de reparação. No caso de mau funcionamento, interromper a alimentação, activar o desbloqueio de emergência para consentir o acesso e solicitar a intervenção de um técnico qualificado (instalador profissional).
- Para efectuar qualquer intervenção directa no automatismo, servir-se de pessoal qualificado (instalador profissional).
  Anualmente, fazer controlar o automatismo por pessoal qualificado.
  Tudo aquilo que não é expressamente previsto nestas instruções, não é consentido.
  O bom funcionamento do operador é garantido só se forem respeitados os dados contidos neste manual. A empresa não se responsabiliza pelos danos provocados pelo incumprimento das normas de instalação e das indicações contidas neste manual.
- As descrições e ilustrações deste manual não constituem um compromisso. Deixando inalteradas as características essenciais do produto, a Empresa reserva-se o direito de efectuar em qualquer momento as alterações que ela achar necessárias para melhorar técnica, construtiva e comercialmente o produto, sem comprometer-se em actualizar esta publicação.

ΕΓΧΕΙΡΙΔΙΟ ΧΡΗΣΗΣ (EL)

Σας ευχαριστούμε για την εμπιστοσύνη που δείξατε σε αυτό το προϊόν. Η Εταιρείας μας είναι βέβαιη ότι οι επιδόσεις του θα σας ικανοποιήσουν απόλυτα. Το παρόν προϊόν ανταποκρίνεται στα αναγνωρισμένα τεχνικά πρότυπα και στους κανονισμούς σχετικά με την ασφάλεια. Η εταιρεία επιβεβαιώνει ότι ανταποκρίνεται στις ακόλουθες ευρωπαϊκές οδηγίες: 2004/108/ΕΟΚ, 2006/95/ΕΟΚ, 98/37/ΕΟΚ, 99/05/ΕΟΚ (όπως τροποποιήθηκαν).

1) ΓΕΝΙΚΗ ΑΣΦΑΛΕΙΑ

ΠΡΟΣΟΧΗ Σημαντικές οδηγίες ασφαλείας. Διαβάστε και τηρείτε σχολαστικά τις οδηγίες του φυλλαδίου Προειδοποιήσεις και τις Οδηγίες χρήσης που συνοδεύουν το προϊόν, καθώς η ακατάλληλη χρήση μπορεί να προκαλέσει ατυχήματα ή βλάβες. Φυλάξτε τις οδηγίες για μελλοντική χρήση.

Ο μηχανισμός έχει μελετηθεί και κατασκευαστεί αποκλειστικά για τη χρήση που αναφέρεται στο παρόν εγχειρίδιο. Διαφορετικές χρήσεις μπορούν να προκαλέσουν βλάβες στο προϊόν και καταστάσεις κινδύνου.

- Η Εταιρεία δεν φέρει καμία ευθύνη για τη μην ακατάλληλη χρήση ή για χρήση διαφορετική από εκείνη για την οποία προορίζεται και αναφέρεται στο παρόν φυλλάδιο, καθώς και τη μη τήρηση των κανόνων της Ορθής Τεχνικής στην κατασκευή των συστημάτων (πόρτες, καγκελόπορτες κλπ.) και για τις παραμορφώσεις που μπορούν να υποστούν κατά τη χρήση.

Ο αυτοματισμός ανταποκρίνεται στον απαιτούμενο βαθμό ασφαλείας, εάν έχει εγκατασταθεί και χρησιμοποιείται σωστά.

Ωστόσο είναι σκόπιμο να τηρούνται ορισμένοι κανόνες συμπεριφοράς για την αποφυγή ατυχημάτων:

- Άνθρωποι και αντικείμενα πρέπει να βρίσκονται εκτός της ακτίνας δράσης του αυτοματισμού, ιδίως κατά τη διάρκεια της λειτουργίας του.
- Το σύστημα αυτό δεν προορίζεται για χρήση από άτομα (συμπεριλαμβανομένων των παιδιών) με μειωμένες διανοητικές, σωματικές ή αισθητήριες ικανότητες ή άτομα χωρίς τις απαραίτητες γνώσεις, εκτός και εάν βρίσκονται υπό επιτήρηση ή έχουν λάβει οδηγίες χρήσης από άτομα υπεύθυνα για την ασφάλειά τους.
- Μην αφήνετε τα παιδιά να παίζουν με το σύστημα. Φυλάξτε τα τηλεχειριστήρια ή άλλα συστήματα ελέγχου μακριά από παιδιά, προκειμένου να αποφύγετε την ακούσια ενεργοποίηση.
- Η ενεργοποίηση της χειροκίνητης αποσύμπλεξης μπορεί να προκαλέσει ανεξέλεγκτη κίνηση της πόρτας σε περίπτωση μηχανικής βλάβης ή συνθηκών αστάθειας.
- Μην εμποδίζετε εκούσια την κίνηση της πόρτας και μην επιχειρείτε να ανοίξετε με το χέρι την πόρτα εάν δεν έχετε ξεμπλοκάρει τον ενεργοποιητή με τον ειδικό διακόπτη αποσύμπλεξης.
- Ελέγχετε συχνά την εγκατάσταση και προπαντός τα καλώδια, τα ελατήρια και τις βάσεις για ενδεχόμενες μετατοπίσεις, ίχνη φθοράς ή βλάβες.
- Πριν από τον εξωτερικό καθαρισμό ή άλλη επέμβαση συντήρησης πρέπει να διακόπτετε την ηλεκτρική τροφοδοσία.
- Διατηρείτε καθαρούς τους φακούς των φωτοκυττάρων και των συστημάτων φωτεινής σήμανσης. Βεβαιωθείτε ότι τα συστήματα ασφαλείας (φωτοκύτταρα) δεν καλύπτονται από κλαδιά και θάμνους.
- Μη χρησιμοποιείτε το μηχανισμό εάν απαιτεί επισκευή. Σε περίπτωση κακής λειτουργίας, διακόψτε την τροφοδοσία, ενεργοποιήστε το σύστημα αποσύμπλεξης έκτακτης ανάγκης για να επιτρέψετε την πρόσβαση και απευθυνθείτε σε εξειδικευμένο τεχνικό (επαγγελματία εγκαταστάτη).
- Για οποιαδήποτε άμεση επέμβαση στον αυτοματισμό, απευθυνθείτε σε εξειδικευμένο τεχνικό (επαγγελματία εγκαταστάτη).
- Ο αυτοματισμός πρέπει να ελέγχεται κάθε χρόνο από εξειδικευμένο τεχνικό.
- Όλα όσα δεν προβλέπονται ρητά από τις παρούσες οδηγίες, πρέπει να θεωρούνται ως απαγορευμένα.
- Η καλή λειτουργία του ενεργοποιητή εξασφαλίζεται μόνον εάν τηρούνται τα στοιχεία που αναγράφονται στο παρόν εγχειρίδιο. Η εταιρεία δεν φέρει καμία ευθύνη για βλάβες που οφείλονται στη μη τήρηση των κανόνων εγκατάστασης και των οδηγιών του παρόντος εγχειριδίου.
- Οι περιγραφές και οι εικόνες του παρόντος φυλλαδίου δεν είναι δεσμευτικές. Διατηρώντας αμετάβλητα τα βασικά χαρακτηριστικά του προϊόντος, η εταιρεία διατηρεί το δικαίωμα να επιφέρει ανά πάσα στιγμή τις αλλαγές που θεωρεί αναγκαίες για την τεχνική, κατασκευαστική και εμπορική βελτίωση του προϊόντος, χωρίς καμία υποχρέωση ενημέρωσης του παρόντος φυλλαδίου.

PODRĘCZNIK UŻYTKOWANIA (PL)

Dziękujemy Państwu za dokonanie zakupu tego produktu, jednocześnie również jesteśmy pewni, iż spełni on Wasze oczekiwania. Produkt ten spełnia wymagania obowiązujących norm technicznych oraz rozporządzeń z zakresu bezpieczeństwa. Zapewniamy, iż jest zgodny z poniższymi dyrektywami europejskimi: 2004/108/EWG, 2006/95/EWG, 98/37/EWG, 99/05/EWG (ze zmianami).

1) BEZPIECZEŃSTWO OGÓLNE

UWAGA Ważne informacje dotyczące bezpieczeństwa. Należy przeczytać i dokładnie stosować się do zaleceń zawartych w książeczce Ostrzeżenia oraz w Instrukcji obsługi dołączonych do produktu, ponieważ nieprawidłowe użytkowanie może spowodować obrażenia osób, zwierząt oraz uszkodzenie mienia. Instrukcję należy zachować do przyszłych konsultacji.

Niniejszy produkt został zaprojektowany i wykonany wyłącznie w celach użytkowych wskazanych w niniejszej dokumentacji. Sposoby użytkowania, które nie zostały omówione w niniejszej instrukcji, mogą spowodować uszkodzenie mienia i stanowić źródło niebezpieczeństwa.

- Producent uchyla się od wszelkiej odpowiedzialności w przypadku użytkowania nieprawidłowego lub niezgodnego z przeznaczeniem, opisanym w niniejszej dokumentacji, jak również w przypadku niestosowania się do Zasad Technicznych podczas wykonywania zamknięć (drzwi, bramy, itp.) oraz w przypadku deformacji, które mogą pojawić się podczas użytkowania.

Jeżeli automat jest zainstalowany i użytkowany w prawidłowy sposób, zapewnia wymagany stopnień bezpieczeństwa.

Należy jednak stosować się do kilku zasad zachowania, w celu uniknięcia wypadków:

- Należy trzymać dzieci, inne osoby oraz przedmioty poza zasięgiem pracy automatu, w szczególności podczas jego użytkowania.
- Ta aplikacja nie jest przeznaczona do użytku przez osoby (łącznie z dziećmi) o ograniczonych możliwościach umysłowych, fizycznych oraz czuciowych, oraz przez osoby nieposiadające odpowiedniej wiedzy chyba, że ktoś je nadzoruje lub otrzymały one instrukcje obsługi od osób odpowiedzialnych za ich bezpieczeństwo.
- Należy pilnować, aby dzieci nie bawiły się urządzeniem. Nie zostawiać sterowników radiowych ani innych urządzeń sterowniczych w zasięgu dzieci, aby nie dopuścić do przypadkowego uruchomienia.
- W przypadku uszkodzeń mechanicznych lub braku wyważenia, aktywacja ręcznego odblokowania mogłaby spowodować niekontrolowane ruchy bramy.
- Nie hamować ruchu skrzydła ani nie próbować otworzyć bramy ręcznie, jeżeli rozrusznik nie został odblokowany przy pomocy specjalnego pokrętła odblokowującego.
- Często kontrolować instalację, w szczególności kable, sprężyny i wsporniki, w celu wykrycia ewentualnych naruszeń równowagi oraz oznak zużycia lub uszkodzenia.
- Przed przystąpieniem do czyszczenia zewnętrznych powierzchni lub do innych czynności konserwacyjnych, należy odłączyć zasilanie sieciowe.
- Należy utrzymywać w czystości systemy optyczne fotokomórek oraz sygnalizację świetlną. Sprawdzać, czy żadne gałęzie ani krzaki nie przeszkadzają w funkcjonowaniu urządzeń zabezpieczających (fotokomórki).
- Nie używać automatu, jeżeli wymaga naprawy. W przypadku nieprawidłowości w działaniu należy odłączyć zasilanie, włączyć odblokowanie awaryjne umożliwiające dostęp oraz zwrócić się o pomoc do wykwalifikowanego technika (zawodowy instalator).
- W celu wykonania jakichkolwiek czynności bezpośrednio na automacie, należy zwrócić się o pomoc do wykwalifikowanej osoby (zawodowy instalator).
- Automat powinien być corocznie poddawany kontroli przeprowadzonej przez wykwalifikowane osoby.
- Wszystko, co nie zostało jasno ujęte w niniejszej instrukcji, jest zabronione.
- Prawidłowe działanie urządzenia gwarantuje wyłącznie przestrzeganie danych przedstawionych w niniejszej instrukcji. Producent nie odpowiada za szkody spowodowane nieprzestrzeganiem norm instalacyjnych oraz wskazówek zawartych w niniejszej instrukcji.
- Opisy i rysunki zamieszczone w niniejszej instrukcji nie są zobowiązujące. Producent zastrzega sobie prawo do wprowadzenia w każdym momencie modyfikacji, dzięki którym poprawią się właściwości techniczne, konstrukcyjne i handlowe produktu, pozostawiając niezmienione jego cechy podstawowe, bez konieczności aktualizacji niniejszej publikacji.

ИНСТРУКЦИЯ ПО ЭКСПЛУАТАЦИИ (RUS)

Благодарим Вас за то, что отдали предпочтение данному устройству, наша Компания уверена, что оно будет полностью соответствовать Вашим требования и нуждам во время использования. Это устройство соответствует признанным техническим нормам и требованиям по безопасности. Мы подтверждаем, что оно соответствует следующим директивам ЕС: 2004/108/CEE, 2006/95/CEE, 98/37/CEE, 99/05/CEE (и их последующим изменениям).

1) ОБЩИЕ СВЕДЕНИЯ ПО БЕЗОПАСНОСТИ

ВНИМАНИЕ Важные правила безопасности. Внимательно прочитайте и строго

выполняйте предписания, указанные в буклетах «Меры предосторожности» и «Рабочая инструкция», которые прилагаются к устройству, т.к. неправильное использование может быть опасно для здоровья людей и животных или причинить материальный ущерб. Сохраните инструкции для использования в будущем.

Это устройство было спроектировано и сконструировано исключительно в целях, обозначенных в настоящей документации. Нецелевое использование может стать причиной повреждения системы и источником опасности.

- Компания снимает с себя любую ответственность за неправильное использование устройства или использование его в целях, которые не указаны и не предусматриваются в настоящей документации, а также за несоблюдение Техники безопасности во время установки заграждений (дверей, ворот и пр.), а также за повреждения, которые могут быть выявлены во время использования.

Автоматика, если правильно установлена и применяется, поддерживает требуемый уровень безопасности.

Тем не менее целесообразно соблюдать некоторые правила поведения во избежание непредвиденных затруднений:

- Не допускать присутствия детей, людей и наличие предметов в пределах зоны действия автоматики, особенно во время ее работы.
- Это устройство не предназначено для использование лицами (включая детей) с ограниченными умственными, физическими способностями и способностью восприятия или лицами, не обладающими достаточными знаниями, кроме случаев, когда они находятся под руководством лиц, ответственных за их безопасность, или получили от таких лиц инструкции по использованию.
- Необходимо следить, чтобы дети не играли с устройством. Не оставляйте пульт радиоуправления или иные приборы управления в доступных для детей местах во избежание случайных включений.
- Снятие блокировки вручную может вызвать неконтролируемое движение двери, как при наличии механических повреждений, так и в условиях разбалансировки.
- Не препятствуйте добровольно движению створки и не пробуйте вручную открыть дверь, если не снята блокировка с исполнительного механизма с помощью соответствующей ручки разблокирования.
- Регулярно проверяйте состояние прибора, особенно состояние проводов, пружин или подпорок, чтобы своевременно обнаружить возможные нарушения балансировки и признаки изношенности или повреждений.
- Перед наружной чисткой или другими операциями отключите электропитание.
- Содержите в чистоту оптику фотоэлементов и приборы световой сигнализации. Следите, чтобы ветви деревьев и кустарники не нарушали предохранительные устройства (фотоэлементы).
- Не используйте устройство при необходимости провести ремонтные работы. Если устройство дает сбой в работе, отключите питание, включите экстренную разблокировку, чтобы открыть проход, и вызовите квалифицированного специалиста (профессионального монтажника).
- Для проведения любых работ с автоматикой воспользуйтесь услугами квалифицированного персонала (профессионального монтажника).
- Автоматика должна ежегодно проверяться квалифицированными специалистом.
- Все, что не указано в настоящем руководстве как допустимые действия, - запрещено.
- Правильная работа оператора гарантируется только, если выполняются предписания, приведенные в настоящей инструкции. Компания не несет ответственность за ущерб, понесенный в результате несоблюдения правил установки и приведенных здесь предписаний.
- Описания и иллюстрации в настоящей инструкции не носят обязательный характер. Не изменяя существенных характеристик изделия, компания оставляет за собой право по своему усмотрению внести изменения, которые будут найдены целесообразными для повышения технического, конструктивного качества и коммерческого успеха изделия, без обязательного обновления настоящего издания.

NÁVOD K OBSLUZE (CS)

Děkujeme, že jste si vybrali tento výrobek, jsme si jisti, že jeho vlastnosti zcela uspokojí Vaše potřeby. Výrobek odpovídá uznávaným technickým normám a příslušným bezpečnostním nařízením. Potvrzujeme, že vyhovuje těmto evropským směrnicím: 2004/108/ES, 2006/95/ES, 98/37/EHS, 99/05/EHS (a jejich pozdějším úpravám).

1) VŠEOBECNÁ BEZPEČNOST

POZOR Důležité bezpečnostní pokyny. Pozorně si přečtěte a dodržujte příručku Upozornění a Návod k obsluze, které doprovázejí tento výrobek, protože nesprávné používání může způsobit škody na lidech, zvířatech nebo věcech. Návod si uschovejte pro pozdější potřebu.

Tento výrobek byl projektován a vyroben výlučně pro používání uvedené v této dokumentaci. Neuvedené způsoby používání by mohly být zdrojem škod na výrobku a zdrojem nebezpečí.

- Výrobce odmítá jakoukoli odpovědnost vyplývající z nesprávného používání nebo používání jiného, než pro jaké byl výrobek určen a než je uvedeno v této dokumentaci, jakož i nedodržením správné technické praxe při konstrukci uzávěrů (dveří, bran atd.) a z deformací, k nimž by mohlo dojít během používání.

Pokud se automatický systém instaluje a používá správně, splňuje požadovaný stupeň bezpečnosti. Je však nutné dodržovat některá pravidla chování, aby nedocházelo k náhodným nehodám:

- Děti, osoby a věci musí být mimo akční rádius automatického systému, zvláště pak během činnosti.
- Tato aplikace není určená k používání osobami (včetně dětí) se sníženými psychickými, fyzickými a vjemovými schopnostmi nebo osobami, které nemají vhodné znalosti, pokud nejsou pod dohledem nebo neobdržely pokyny o používání od osob zodpovědných za jejich bezpečnost.
- Děti musí být pod dohledem, aby si se zařízením nehrály. Rádiové ovládání či jiná ovládací zařízení nenechávejte v dosahu dětí, aby nedocházelo k nechtěnému ovládání.
- Ruční odjištění by mohlo způsobit nekontrolované pohyby vrat, pokud zároveň došlo k mechanickým závadám nebo stavu nevyvážení.
- Nezastavujte úmyslně pohyb křídel vrat a nesnažte se vrata otevřít ručně, pokud nedošlo k odjištění akčního členu příslušným odjišťovacím kolečkem.
- Zařízení často kontrolujte, zvláště pak kabely, pružiny a držáky, aby se objevila případná nevyvážení, znaky opotřebení nebo poškození.
- Pro jakoukoli činnost při vnějším čištění nebo jiné údržbě odpojte elektrické napájení.
- Optiku fotobuněk a zařízení pro světelnou signalizaci udržujte v čistotě. Zajistěte, aby větve a dřeviny nerušily bezpečnostní zařízení (fotobuňky).
- Automatický systém nepoužívejte, pokud vyžaduje opravu. V případě chybné činnosti odpojte elektrické napájení, aktivujte nouzové odjištění, aby se umožnil přístup a vyžádejte si zásah kvalifikovaného technika (profesionálního instalatéra).
- Pro jakýkoli přímý zásah do automatického systému využijte kvalifikovaný personál (profesionální instalatér).
- Každý rok nechte zkontrolovat automatický systém kvalifikovaným personálem.
- Vše, co není výslovně uvedeno v těchto pokynech, není dovoleno.
- Správná činnost systému je zaručena, pouze pokud se respektují údaje uvedené v této příručce. Výrobce neodpovídá za škody způsobené nedodržením pravidel pro instalaci a pokynů uvedených v této příručce.
- Popis a obrázky v této příručce nejsou závazné. Při neměnnosti základních vlastností výrobku si výrobce vyhrazuje právo provést kdykoli úpravy, které považuje za vhodné pro technické, konstrukční a obchodní zlepšení výrobku, aniž by musel upravovat tuto publikaci.

KULLANIM KILAVUZU (TR)

Bu ürünü tercih etmiş olduğunuz için teşekkür ederiz; firmamız, kullanımınız için gerekli verimi elde edeceğinizden emindir. Bu ürün, güvenliğe ilişkin teknik ve kurallar tarafından kabul edilen standartlara uygundur. Ürünün aşağıdaki Avrupa direktiflerine uygun olduğunu onaylıyoruz: 2004/108/EEC, 2006/95/EEC, 98/37/EEC, 99/05/EEC (ve bunların sonraki değişiklikleri).

1) GENEL GÜVENLİK

DİKKAT - Önemli güvenlik bilgileri.

Uygunsuz bir kullanım; insanlara, hayvanlara veya eşyalara zarar verebileceğinden ürün beraberindeki Uyarılar ekini ve kullanım kılavuzunu dikkatle okuyun ve uygulayın. Bu talimatları, gelecekte danışmak için muhafaza edin. Bu ürün, özellikle bu dokümantasyonda belirtilen kullanım için tasarlanmış ve üretilmiştir. Belirtilmeyen kullanımlar, ürüne hasar verebilir ve tehlike kaynağı olabilir.

- Firma, ürünün işbu dokümantasyonda belirtilen, tasarlanmış olduğu kullanımdan farklı veya uygunsuz kullanımdan ve de kapama sistemlerinin (kapılar, giriş kapıları, vb.) üretiminde iyi tekniğe uyulmamasından ve kullanım esnasında meydana gelebilecek deformasyonlardan kaynaklanan her türlü sorumluluktan muaftır.

Otomasyon sistemi, doğru şekilde kurulmuş olması ve kullanılması halinde, gerekli güvenlik düzeyini karşılar. Her halükarda beklenmedik problemlerin önlenmesi için bazı davranış kurallarına uyulması gerekir:

- Çocukları, kişileri ve eşyaları, özellikle işleme esnasında, otomasyon sisteminin etki alanının dışında tutun.
- Bu uygulama, zihinsel, fiziksel ve duyumsal kapasiteleri yetersiz kişiler tarafından (çocuklar dahil) veya bu kişiler, onların güvenliğinden sorumlu kişiler tarafından denetlenmedikleri veya kullanım talimatları almamış olduklarında veya gerekli bilgi eksikliğinde kullanıma yönelik değildir.
- Çocukların uygulama ile oynamamaları açısından kontrol edilmeleri gerekir. Kazara işletilmesini önlemek için radyo kumandaları veya diğer kumanda cihazlarını çocukların ulaşabilecekleri yerlerde bırakmayın.
- Manuel deblokajın etkinleştirilmesi, olası mekanik arızalar veya dengesizlik şartları mevcudiyetinde kapının kontrolsüz hareketlerine neden olabilir.
- Kapının hareketini, bilinçli şekilde engellemeyin ve aktüatörün, özel deblokaj düğmesi ile çözülmemiş olması halinde kapıyı manuel olarak açmayı denemeyin.
- Olası dengesizlikleri, aşınma izlerini veya hasarları bulmak için tesisi ve özellikle kabloları, yayları veya destekleri sık kontrol edin.
- Her dış temizlik veya diğer bakım amaçlı işlemleri gerçekleştirmek için şebeke beslemesini kesin. Fotosellerin optiklerini ve ışıklı sinyal cihazlarını temiz tutun. Dalların ve çalıların güvenlik cihazlarını (fotoseller) etkilemediklerini kontrol edin.
- Otomasyon sisteminin onarım müdahaleleri gerektirmesi halinde, bunu kullanmayın. Kötü işleme halinde beslemeyi kesin, girişi sağlamak için acil durum deblokajını etkinleştirin ve vasıflı bir teknisyenin (profesyonel kurucu) müdahalesini talep edin.
- Otomasyon sistemine doğrudan her türlü müdahale için vasıflı personelden (profesyonel kurucu) faydalanın.
- Yılda bir otomasyon sistemini vasıflı personele kontrol ettirin.
- Bu bilgilerde açıkça öngörülmeyenlerin tümü yasaktır.
- Operatörün iyi işlemesi, sadece bu kılavuzda belirtilen verilere uyulduğunda garanti edilir. Firma, bu kılavuzda belirtilen talimatlara ve kurma kurallarına uyulmamasından kaynaklanan hasarlardan sorumlu değildir.
- İşbu kılavuzda yer alan tanımlar ve resimler bağlayıcı değildir. Ürünün esas özelliklerini sabit tutarak firma, işbu yayımı güncellemek taahhüdünde bulunmaksızın ürünü teknik, imalat ve ticari nitelikleri açısından iyileştirmek için uygun gördüğü değişiklikleri her an uygulama hakkını saklı tutmuştur.

BFT S.P.A.
Via Lago di Vico 44, 36015 Schio (Vi) - ***Italy***
tel. +39 0445 69 65 11 / fax. +39 0445 69 65 22
www.bft.it / e-mail: info@bft.it

AUTOMATISMES BFT FRANCE
13 Bdl. E. Michelet, 69008 Lyon - ***France***
tel. +33 (0)4 78 76 09 88 - fax +33 (0)4 78 76 92 23
e-mail: contacts@automatismes-bft-france.fr

BFT Torantriebssysteme GmbH
Faber-Castell-Straße 29
D - 90522 Oberasbach - ***Germany***
tel. +49 (0)911 766 00 90 - fax +49 (0)911 766 00 99
e-mail: service@bft-torantriebe.de

BFT Automation UK Ltd
Unit 8E, Newby Road
Industrial Estate Hazel Grove, Stockport,
Cheshire, SK7 5DA - ***UK***
tel. +44 (0) 161 4560456 - fax +44 (0) 161 4569090
e-mail: info@bftautomation.co.uk

BFT BENELUX SA
Parc Industriel 1, Rue du commerce 12
1400 Nivelles - ***Belgium***
tel. +32 (0)67 55 02 00 - fax +32 (0)67 55 02 01
e-mail: info@bftbenelux.be

BFT-ADRIA d.o.o.
Obrovac 39
51218 Dražice (Rijeka)
Hrvatska - ***Croatia***
tel. +385 (0)51 502 640 - fax +385 (0)51 502 644
e-mail: info@bft.hr

BFT Polska Sp. z o.o.
ul. Kołacińska 35
03-171 Warszawa - ***Poland***
tel. +48 22 814 12 22 - fax +48 22 814 39 18
e-mail: biuro@bft.com.pl

BFT USA BFT U.S., Inc.
6100 Broken Sound Pkwy. N.W., Suite 14
Boca Raton, FL 33487 - ***U.S.A.***
T: +1 561.995.8155 - F: +1 561.995.8160
TOLL FREE 1.877.995.8155 - info.bft@bft-usa.com

BFT GROUP ITALIBERICA DE AUTOMATISMOS S.L.

Pol. Palou Nord,
Sector F - C/Cami - Can Basa nº 6-8 08401 Granollers - ***(Barcelona) - Spain***
tel. +34 938 61 48 28 - fax +34 938 70 03 94
e-mail: bftbcn@bftautomatismos.com

P.I. Comendador - C/
informática, Nave 22 - 19200 Azuqueca de henares ***(Guadalajara) - Spain***
tel. +34 949 26 32 00 - fax +34 949 26 24 51
e-mail: administracion@bftautomatismos.com

BFT SA-COMERCIO DE AUTOMATISMOS E MATERIAL DE SEGURANÇA
UrbanizaÇao da Pedrulha Lote 9 - Apartado 8123,
3020-305 COIMBRA - ***PORTUGAL***
tel. +351 239 082 790 - fax +351 239 082 799
e-mail: geral@bftportugal.com

D811627 00101_02